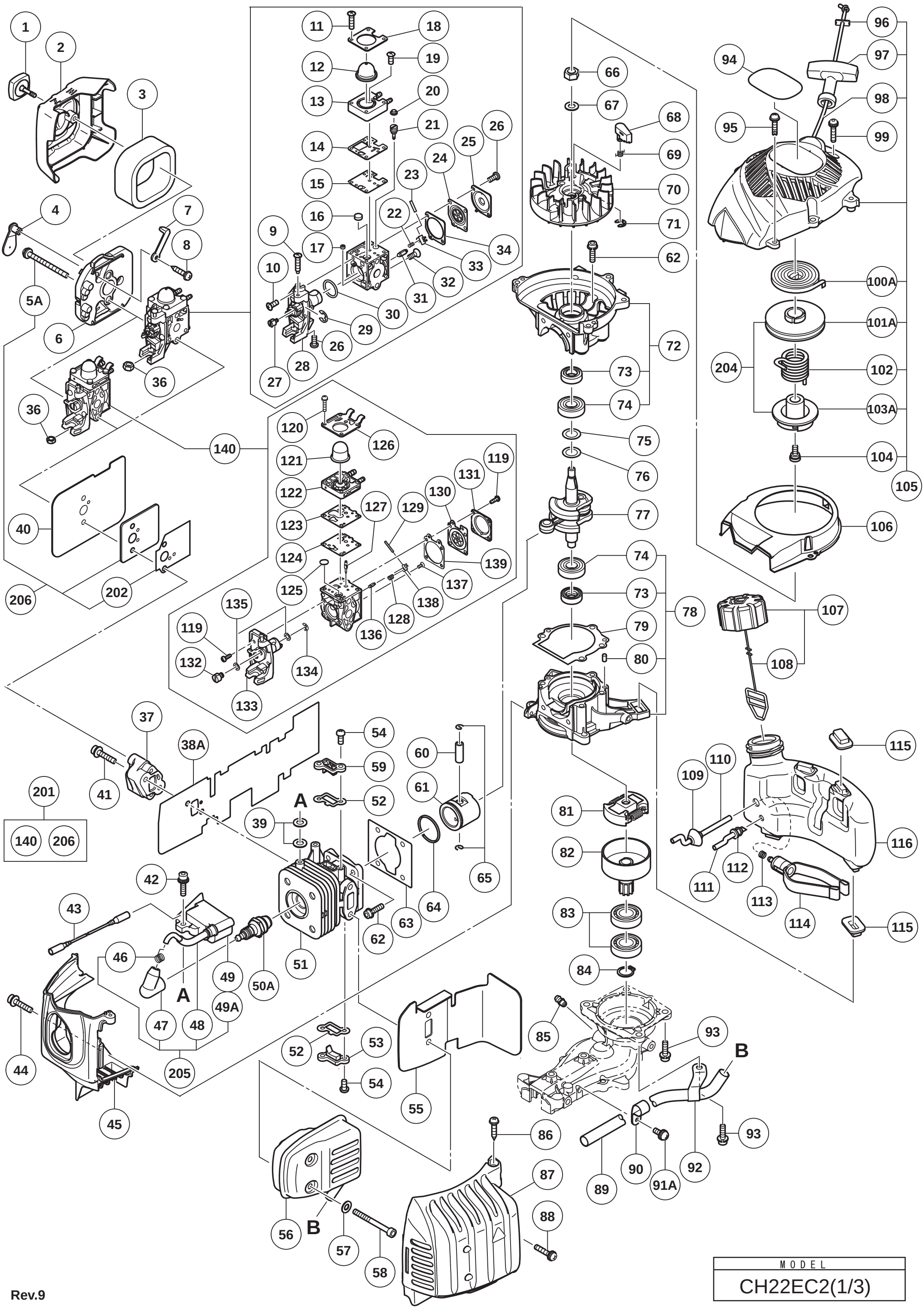

MODEL
CH22EC2(1/3)

Rev.9

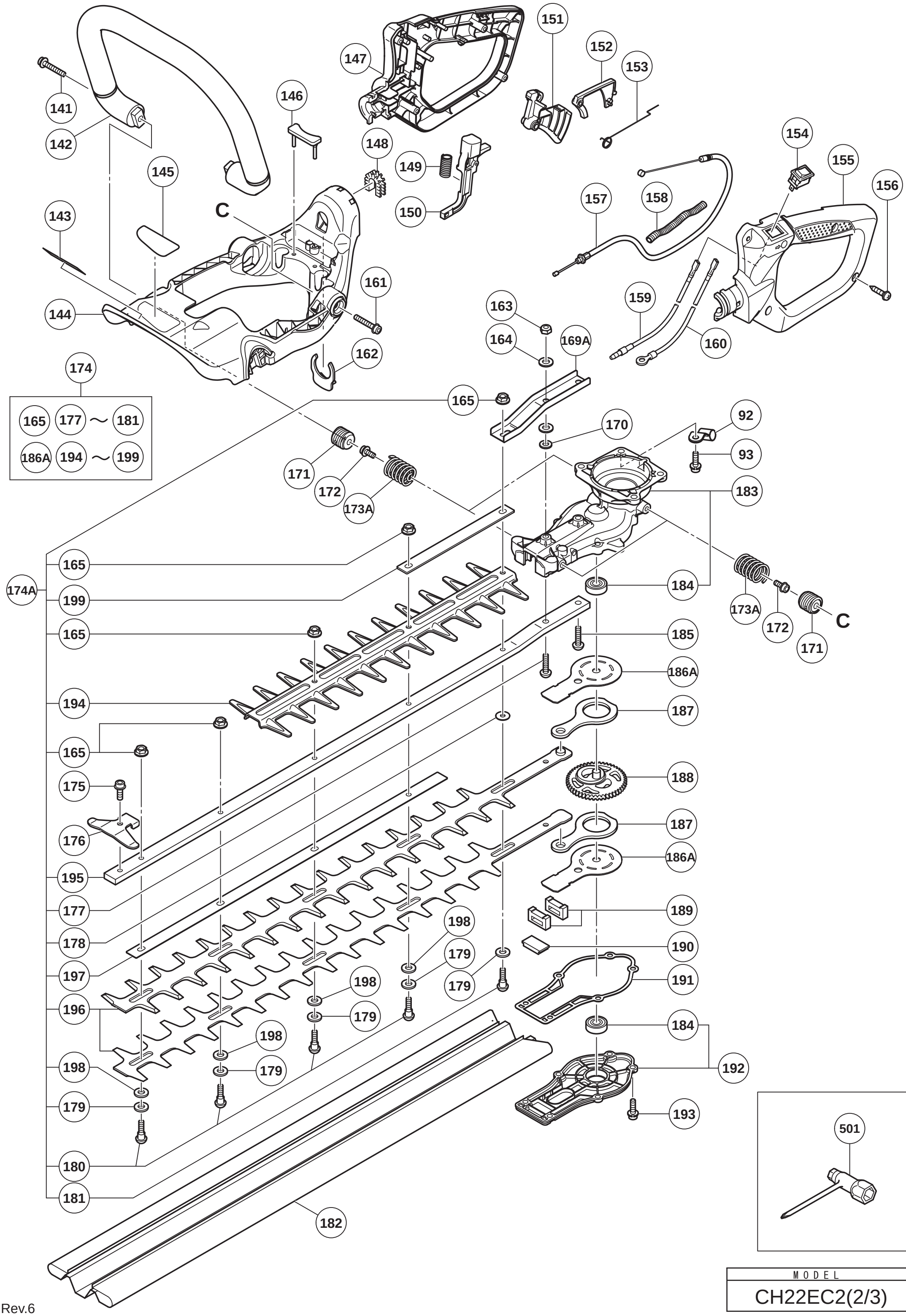

MODEL
CH22EC2(2/3)

Rev.6

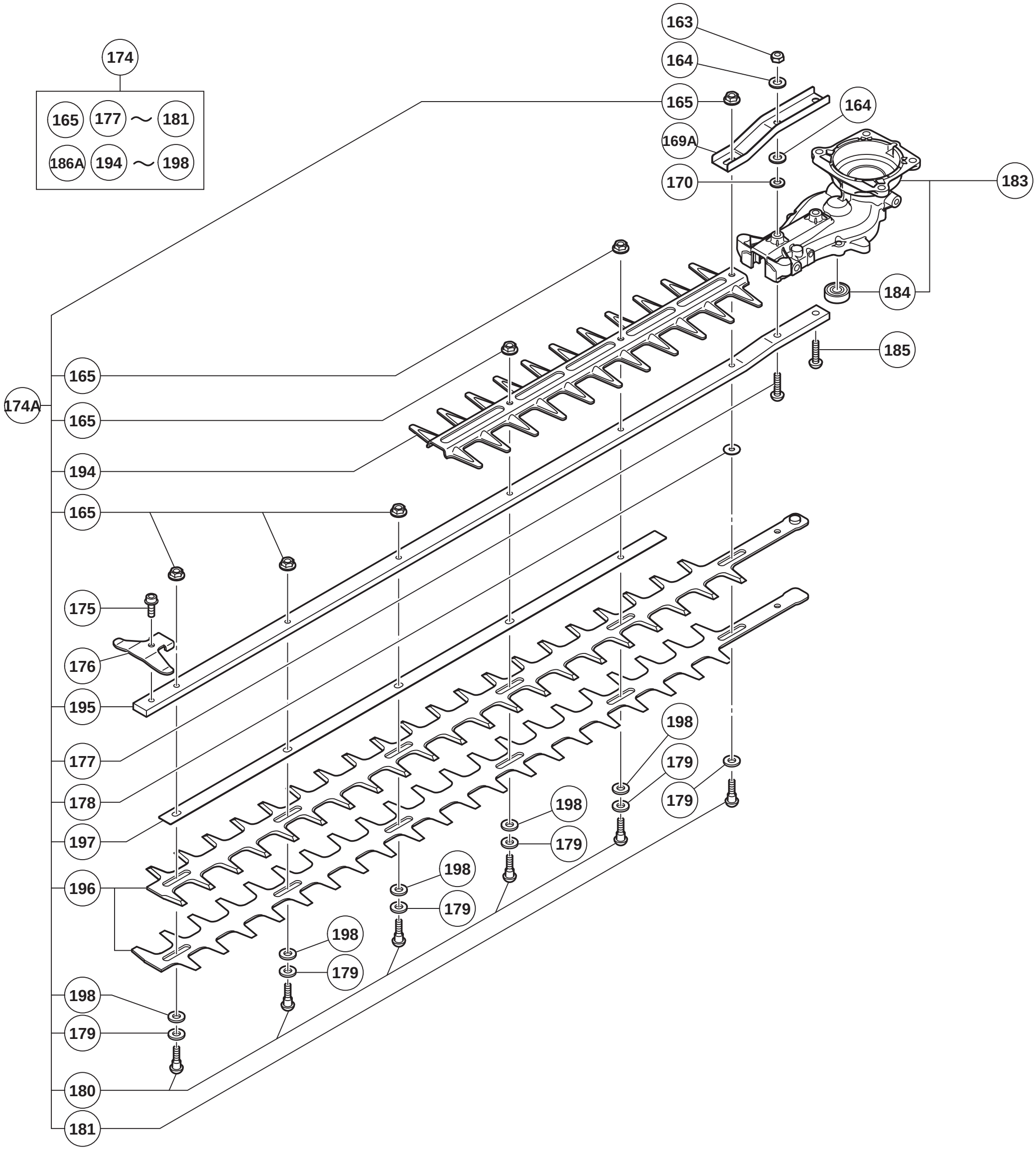

形　　名
CH22EC2(3/3)

Rev.2