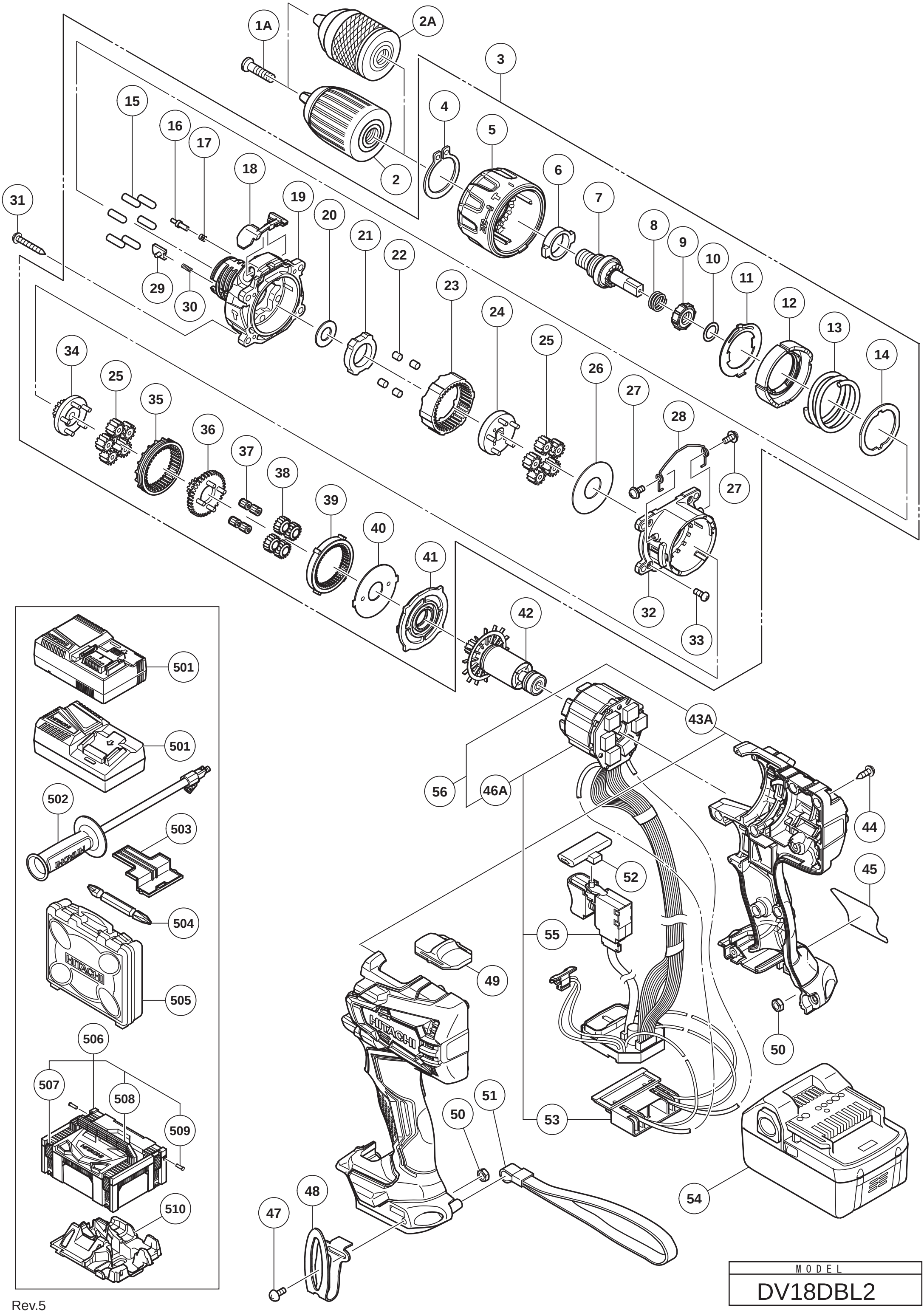

MODEL
DV18DBL2

Rev.5