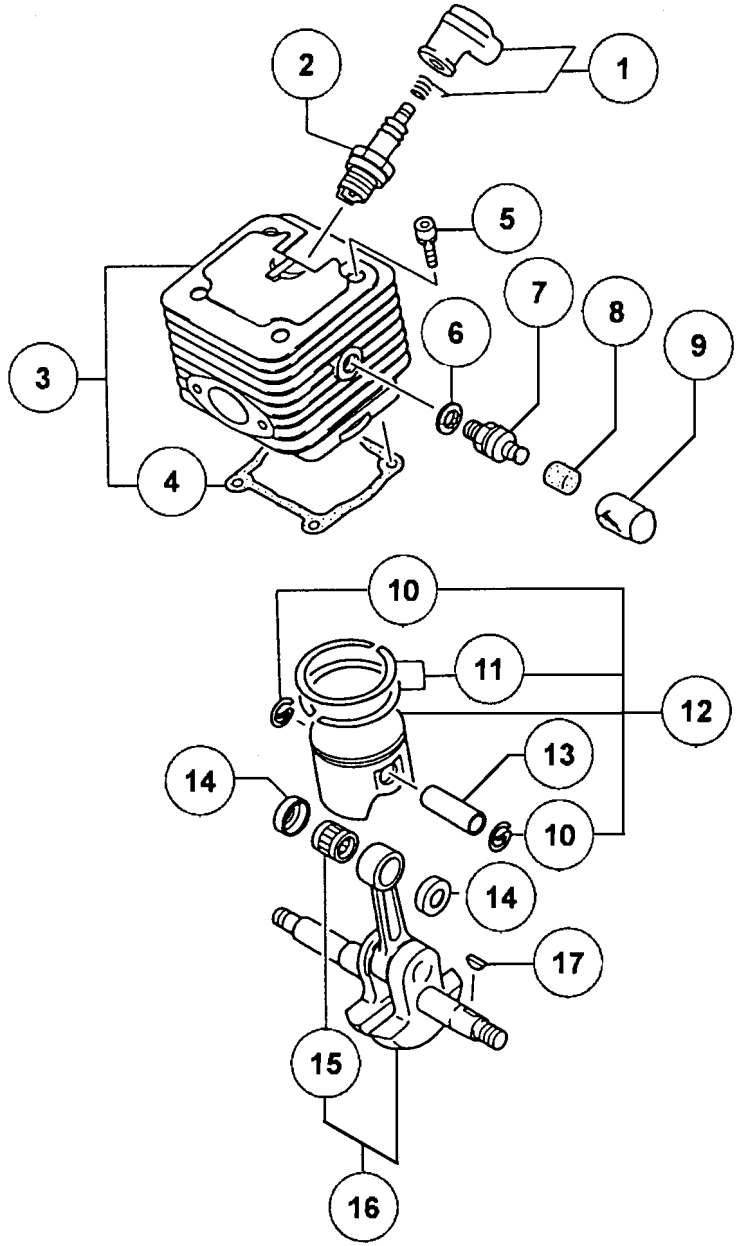
1
2
3
4
5
6
7
8
9
10
11
12
13
14
10
14
17
15
16

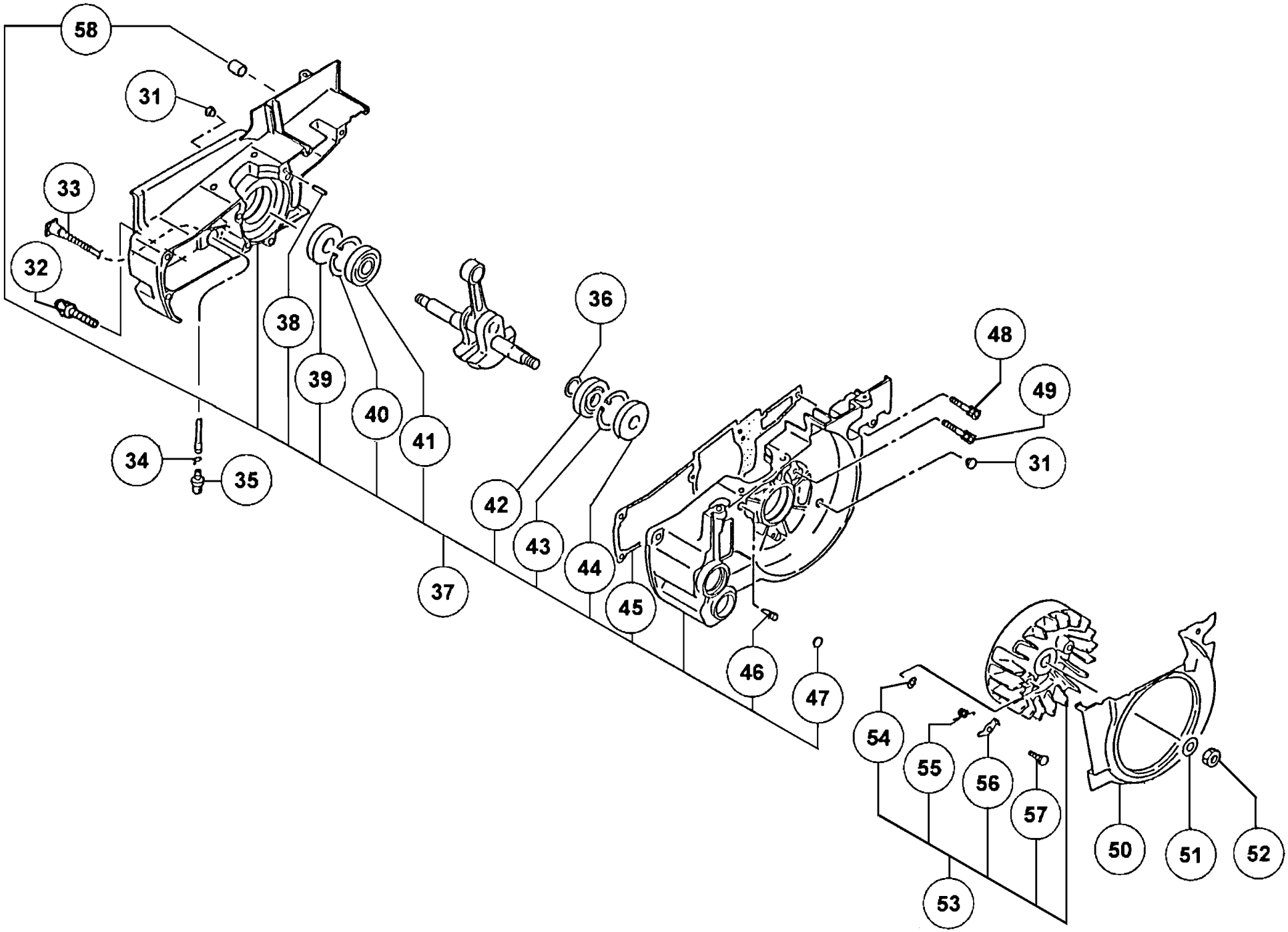
58
31
33
32
38
39
40
41
36
48
49
31
34
35
42
43
44
37
45
46
47
54
55
56
57
53
50
51
52

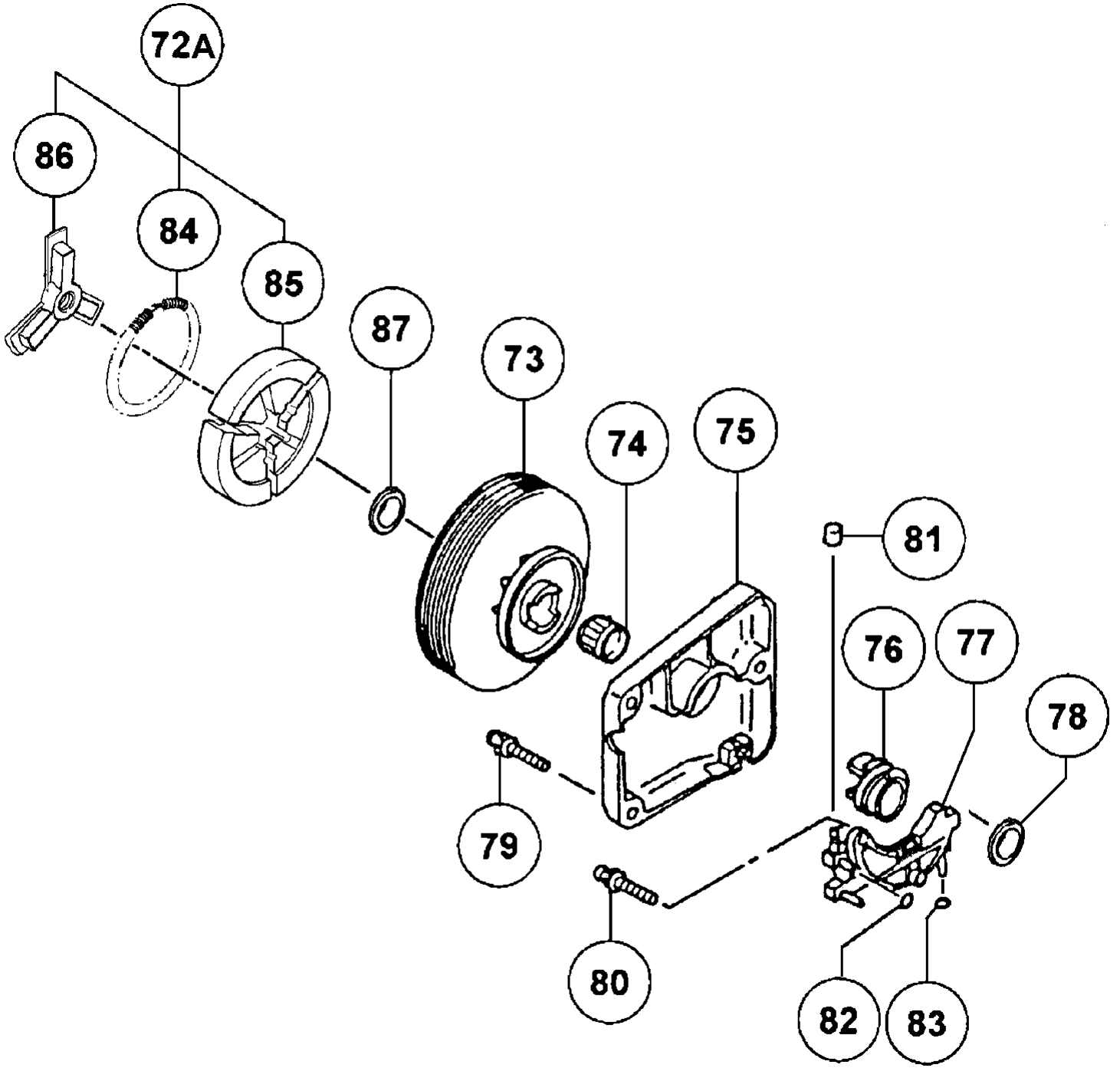
72A
86
84
85
87
73
74
75
81
76
77
78
79
80
82
83

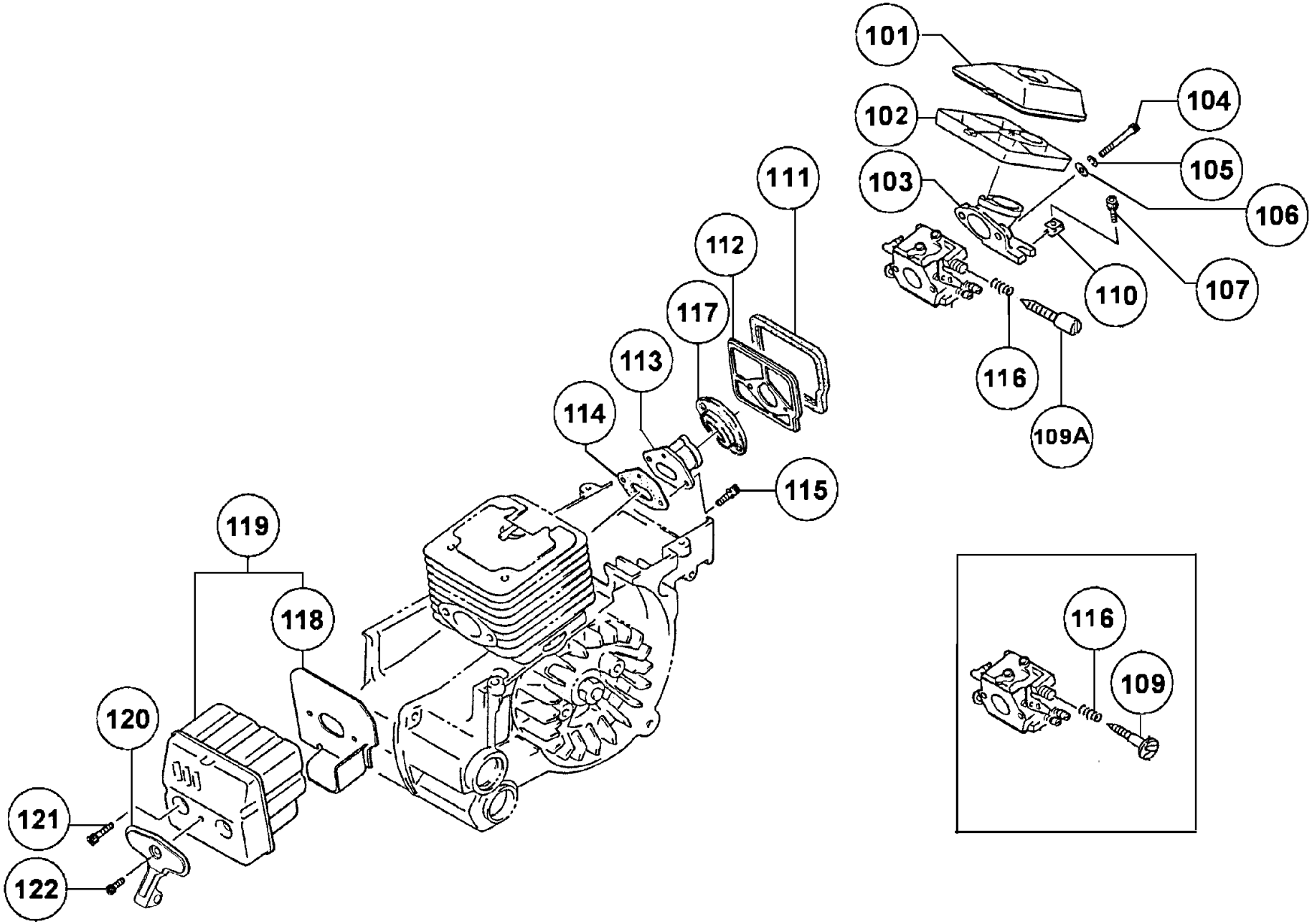
101
102
103
104
105
106
107
110
111
112
113
114
115
116
109A
117
118
119
120
121
122
116
109

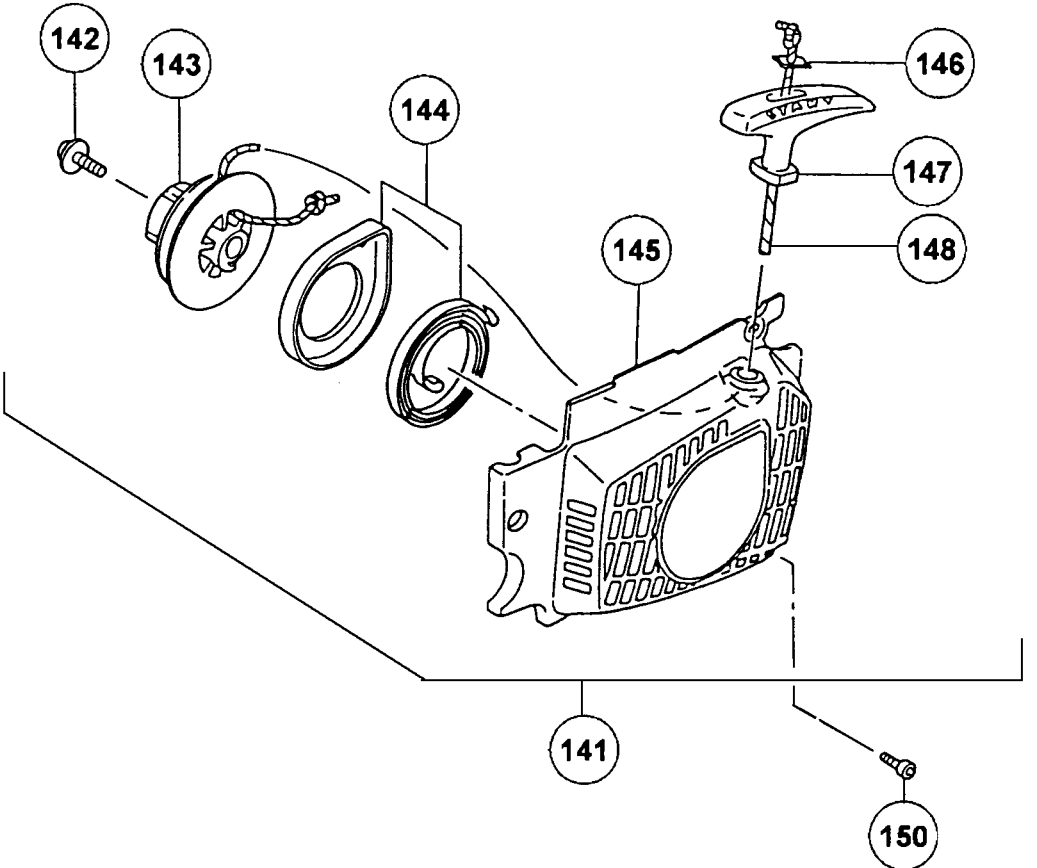
142
143
144
145
146
147
148
141
150

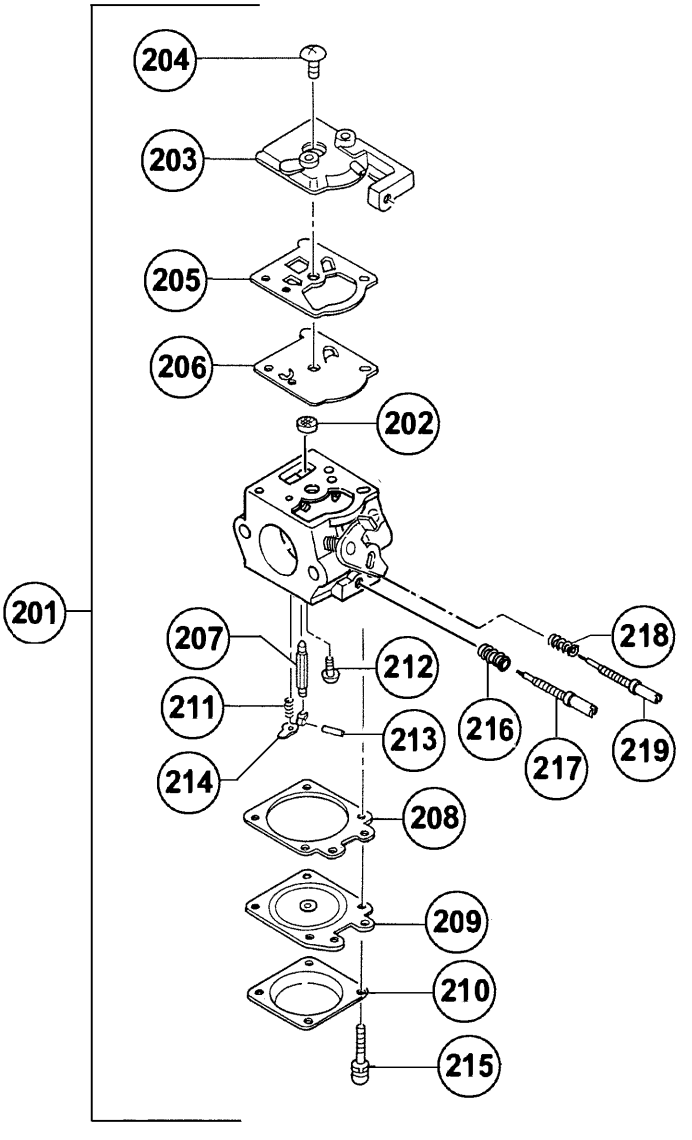
204
203
205
206
202
201
207
212
211
213
214
216
217
218
219
208
209
210
215

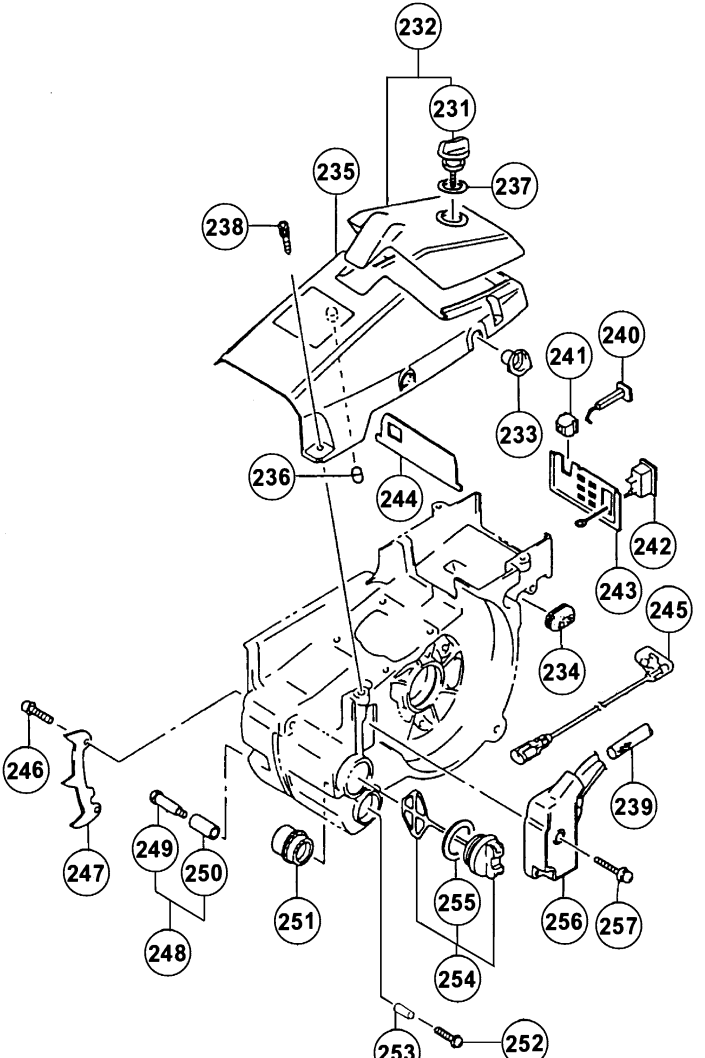
232
231
237
235
238
240
241
233
236
244
242
243
245
234
246
239
249
250
247
248
251
255
256
257
254
253
252

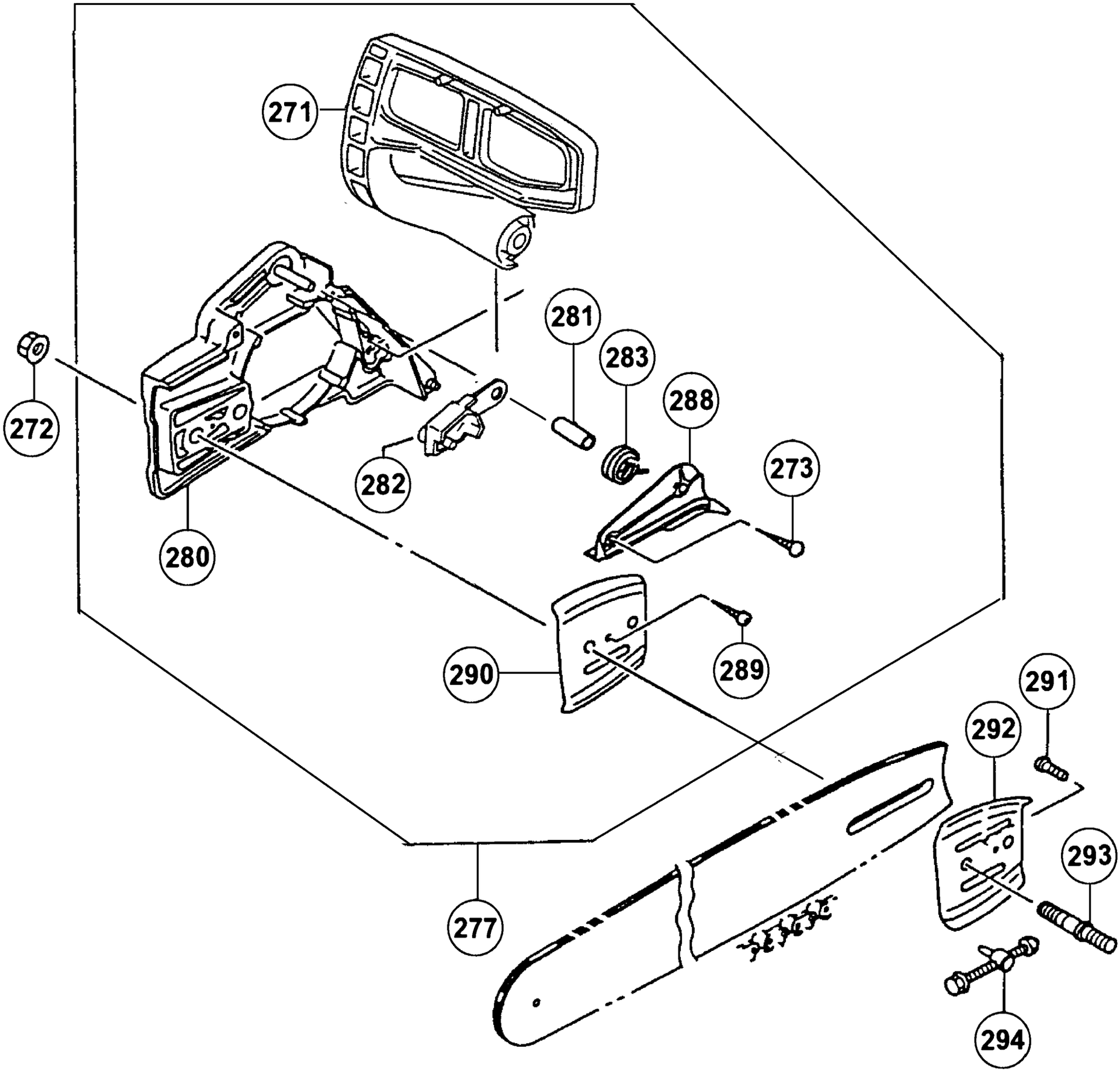
271
272
280
281
282
283
288
273
290
289
291
292
293
294
277

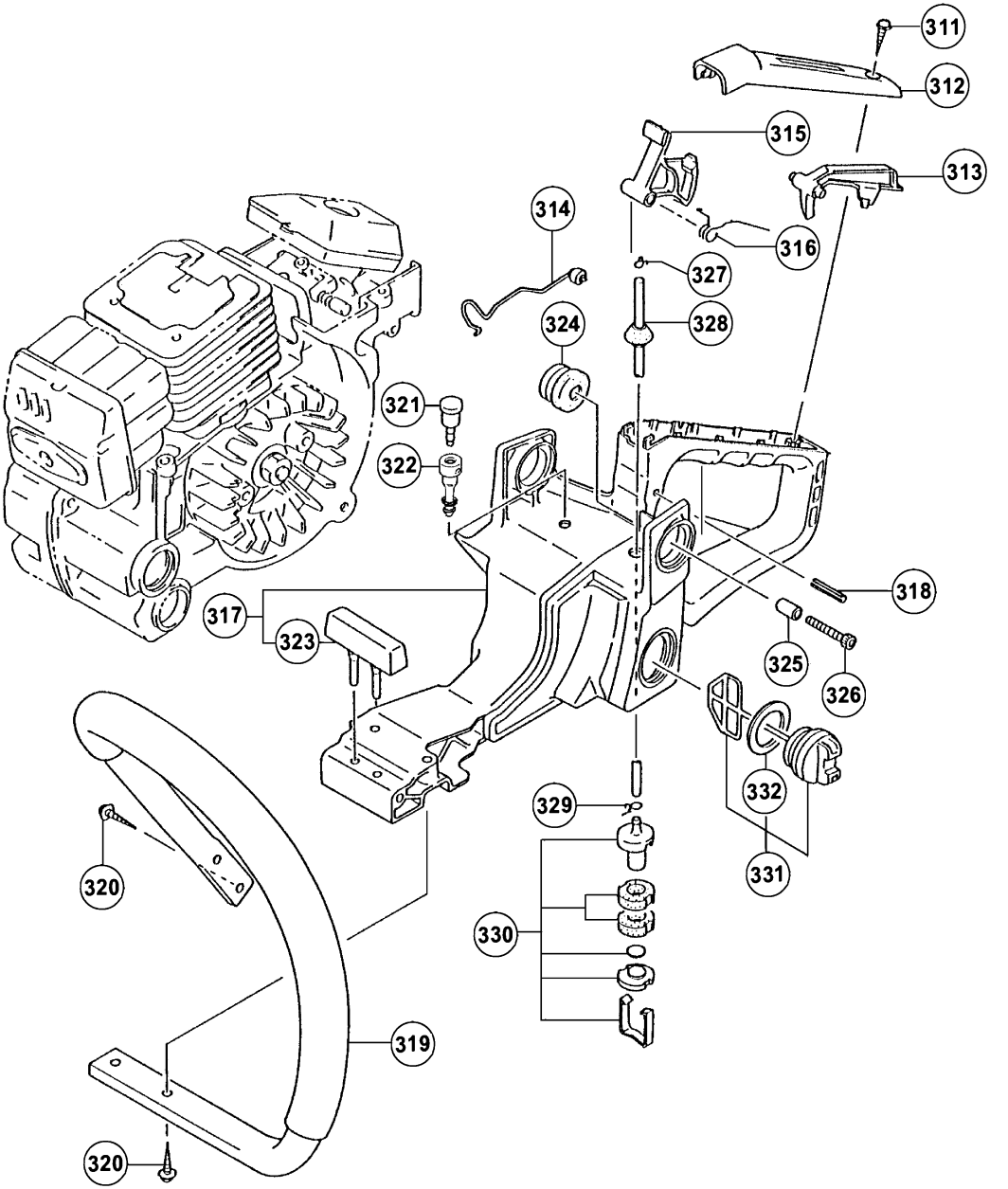
311
312
315
313
314
316
327
328
324
321
322
318
317
323
325
326
332
329
331
330
320
319
320

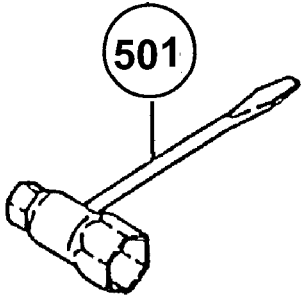
501

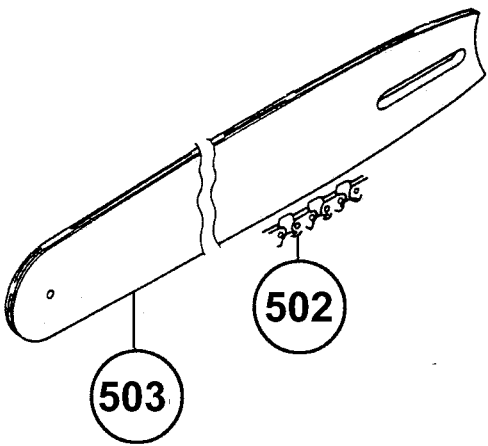
502
503

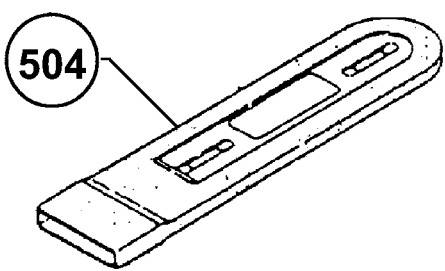
504

ECV-3800

601

Tanaka

MODEL

ECV-3800

FABRIQUE AU JAPON
MADE IN JAPAN

602