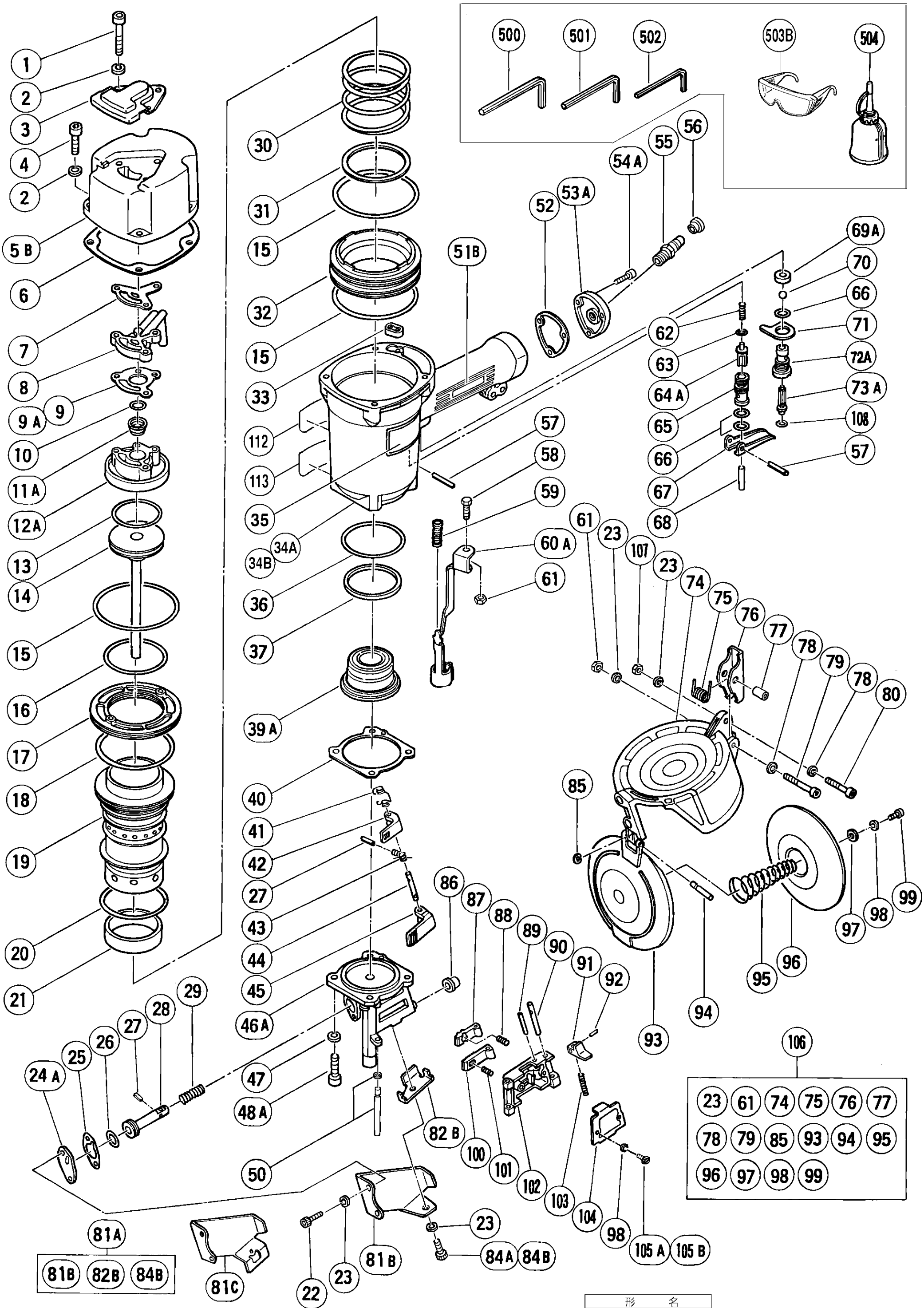

Rev. (910-7) (903-13)

形　　名
NV75A