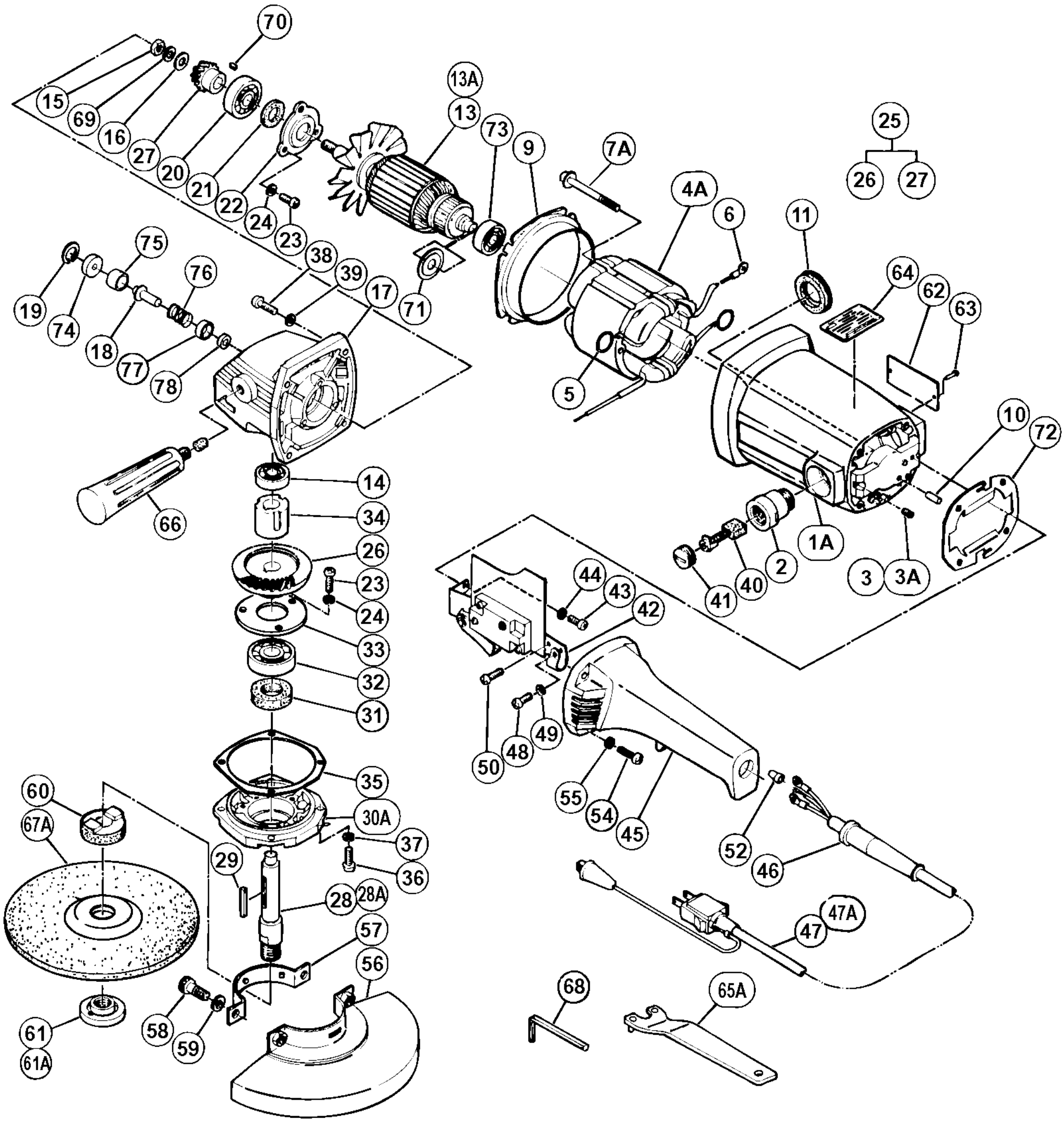
70
15
69
16
27
20
21
22
24
23
13A
13
73
9
7A
4A
6
11
25
26
27
64
62
63
75
76
38
39
17
71
19
74
18
77
78
5
10
72
66
14
34
26
23
24
33
32
31
1A
2
41
40
3
3A
44
43
42
50
48
49
55
54
45
52
46
47A
47
35
30A
37
36
29
28
28A
57
56
60
67A
61
61A
58
59
68
65A

形　　名		
PDH-180C		