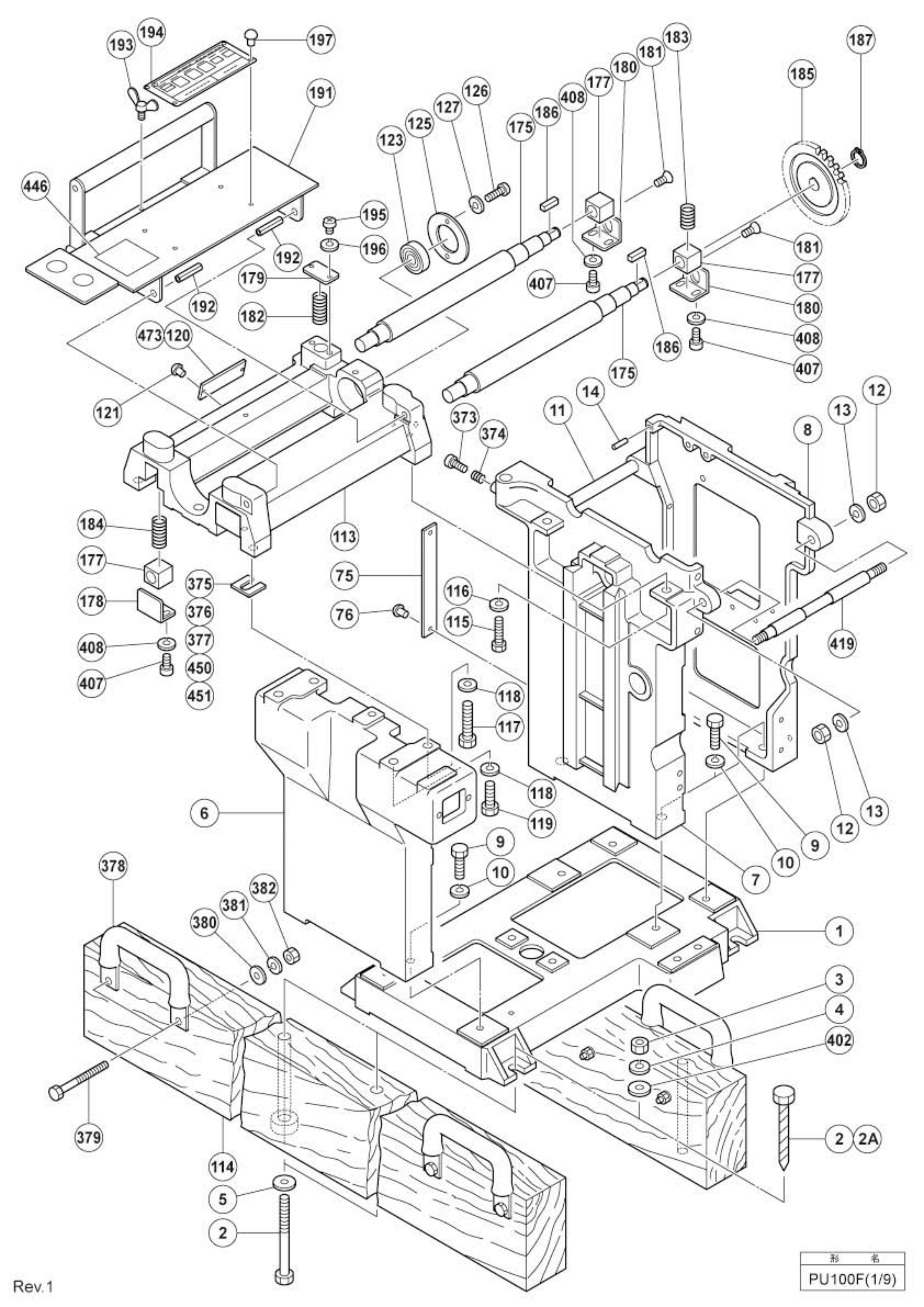

形　名
PU100F(1/9)

Rev.1

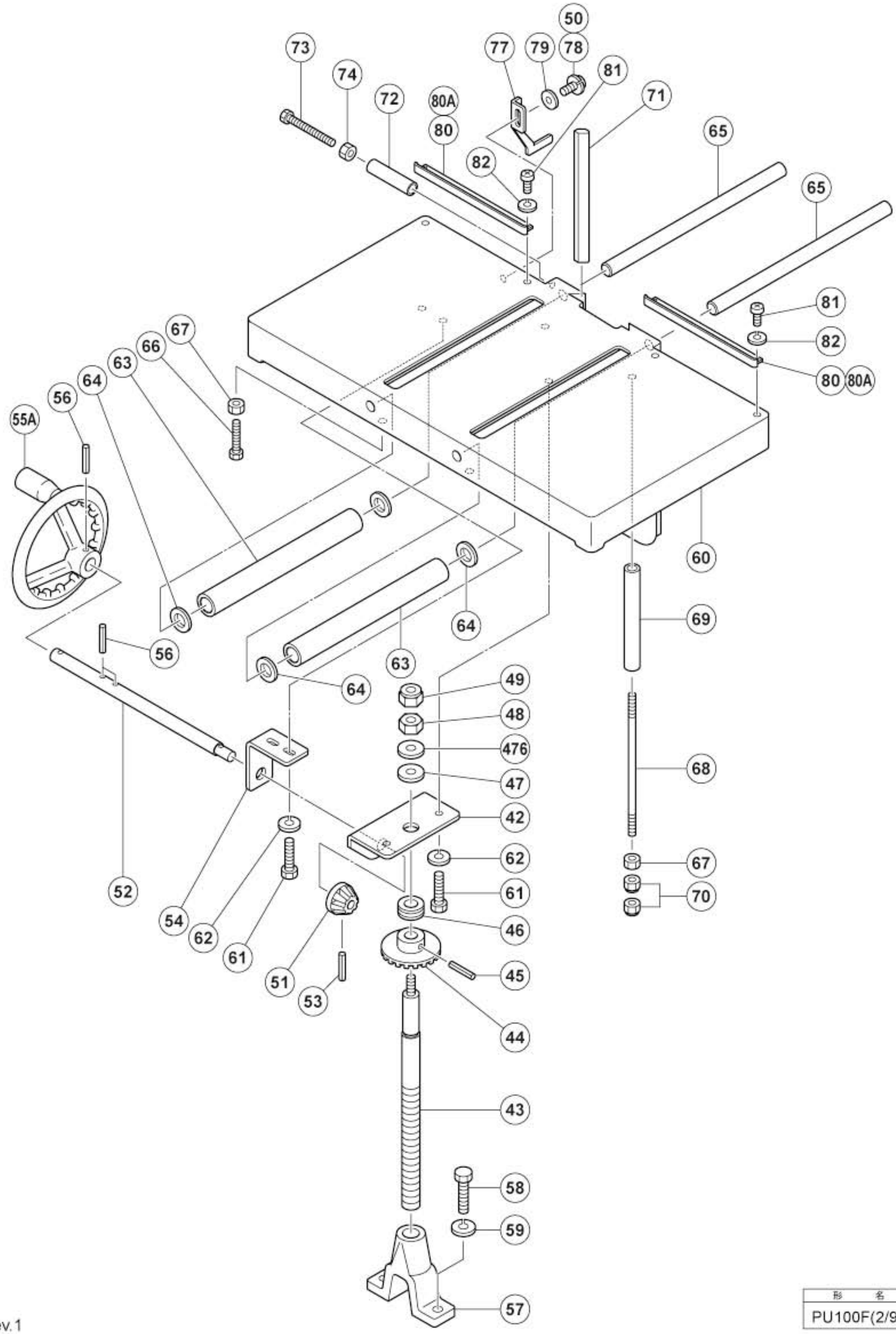

Rev.1

形　名
PU100F(2/9)

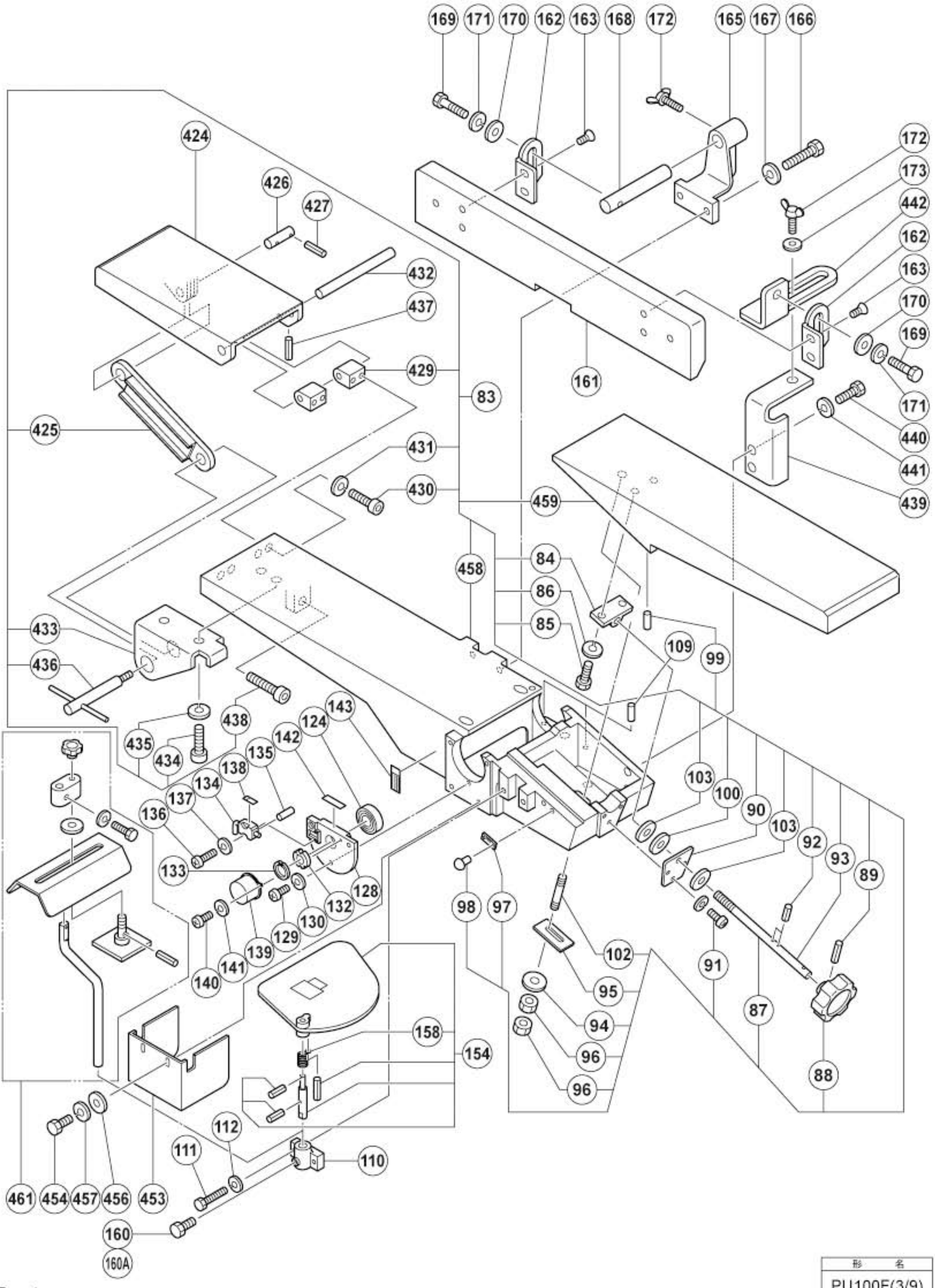

形　名
PU100F(3/9)

Rev.1

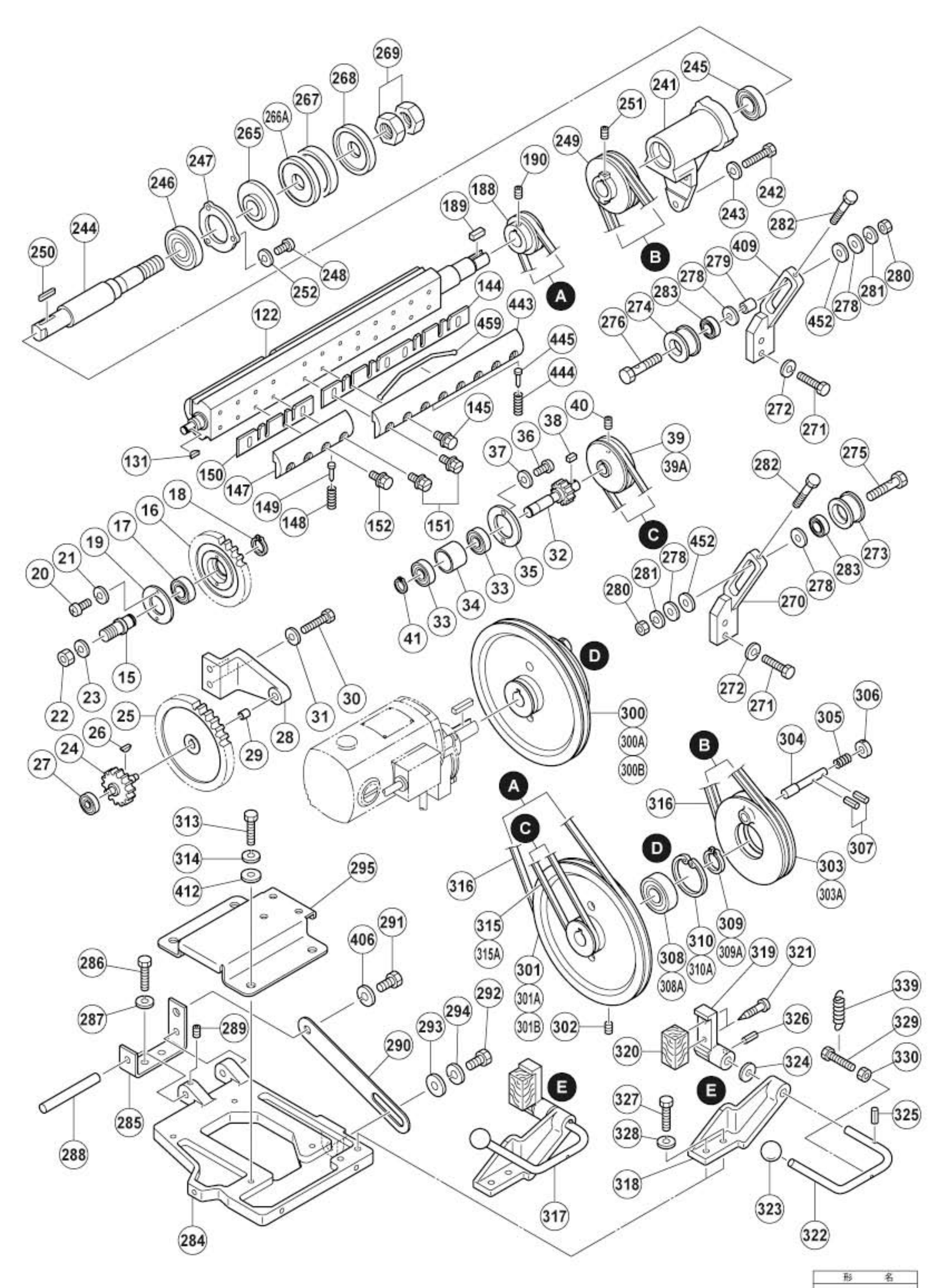

形　名
PU100F(4/9)

Rev.1

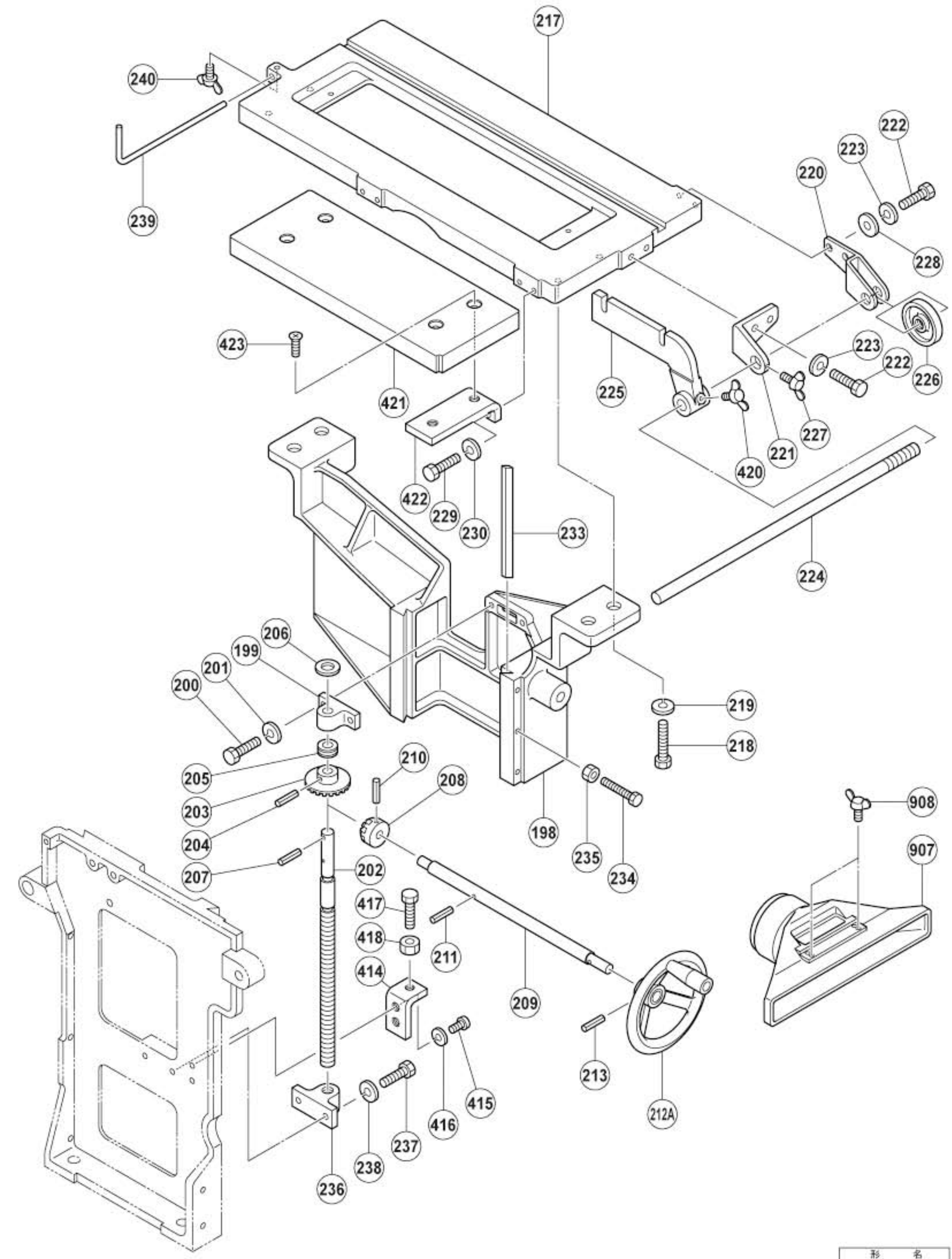

Rev.1

形　名
PU100F(5/9)

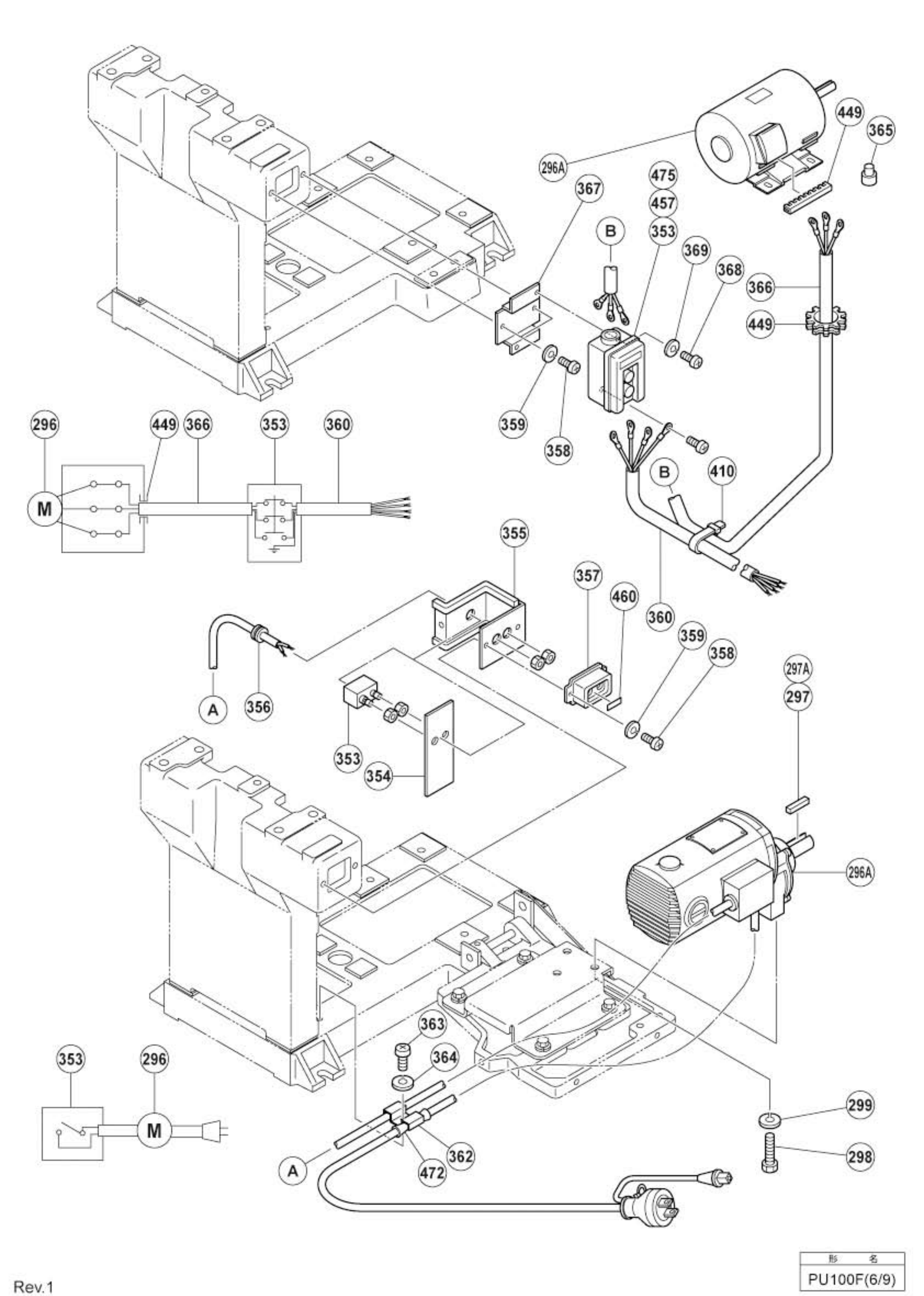

形　名
PU100F(6/9)

Rev.1

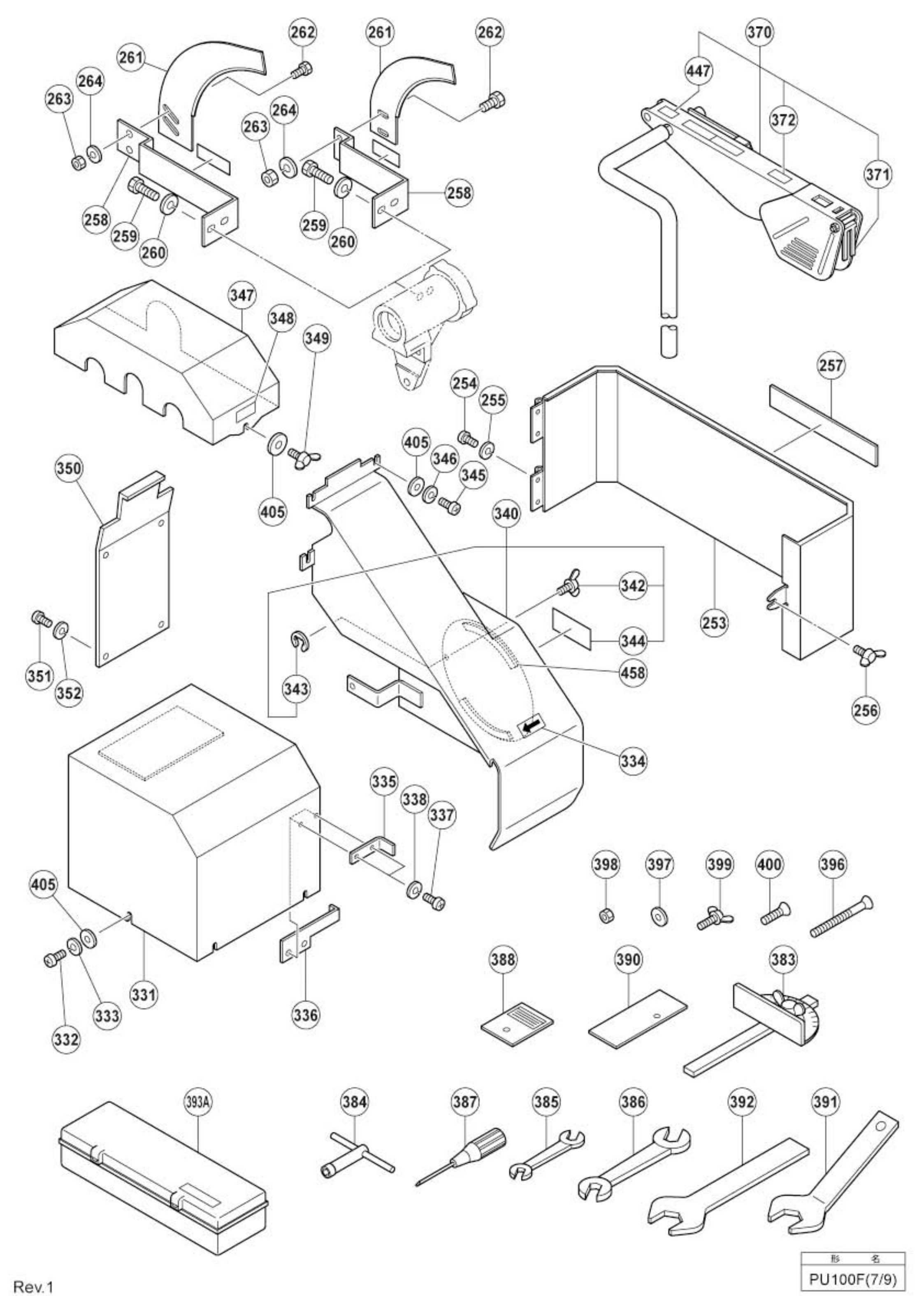

形　名
PU100F(7/9)

Rev.1

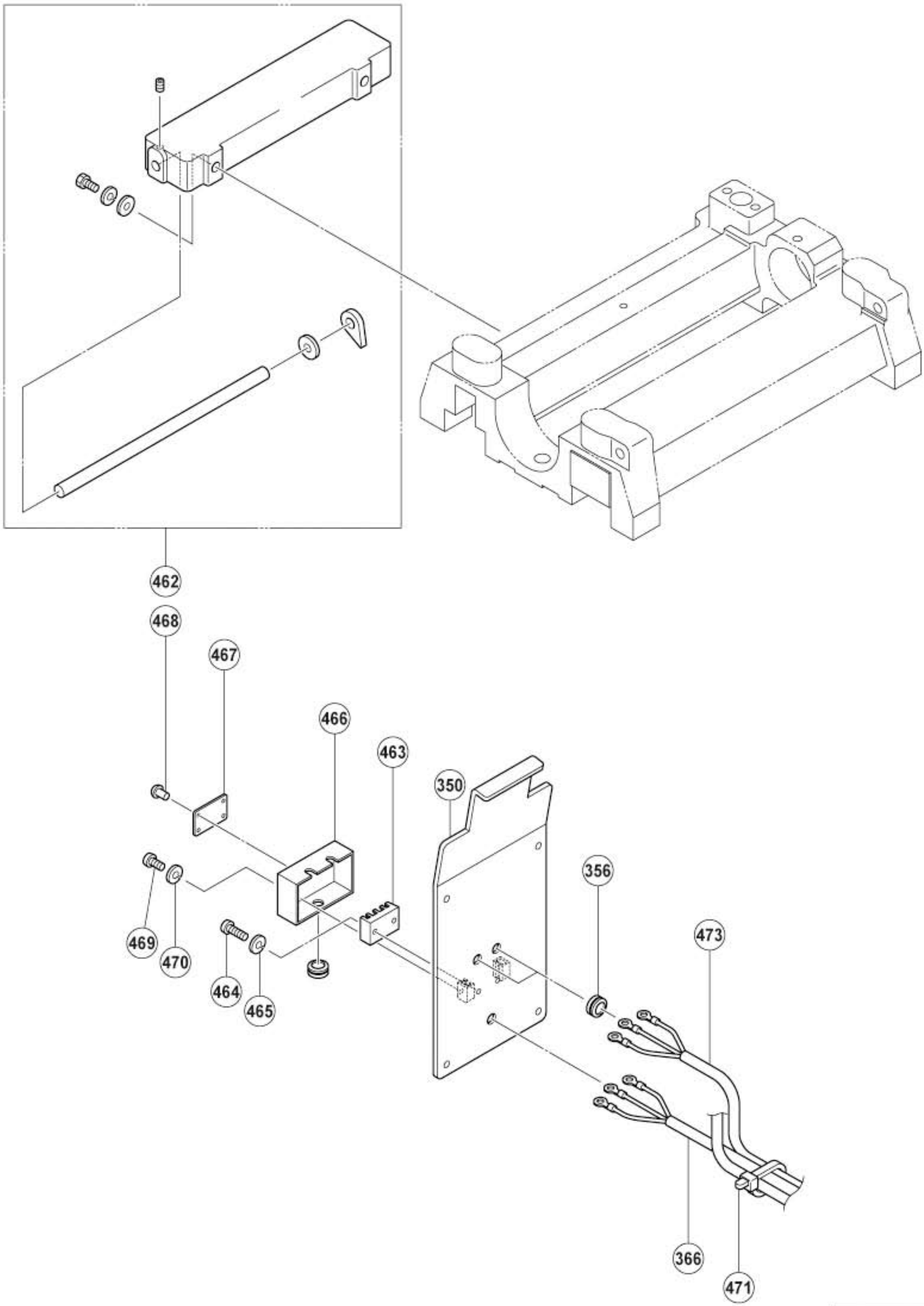

形　名
PU100F(8/9)

Rev.1

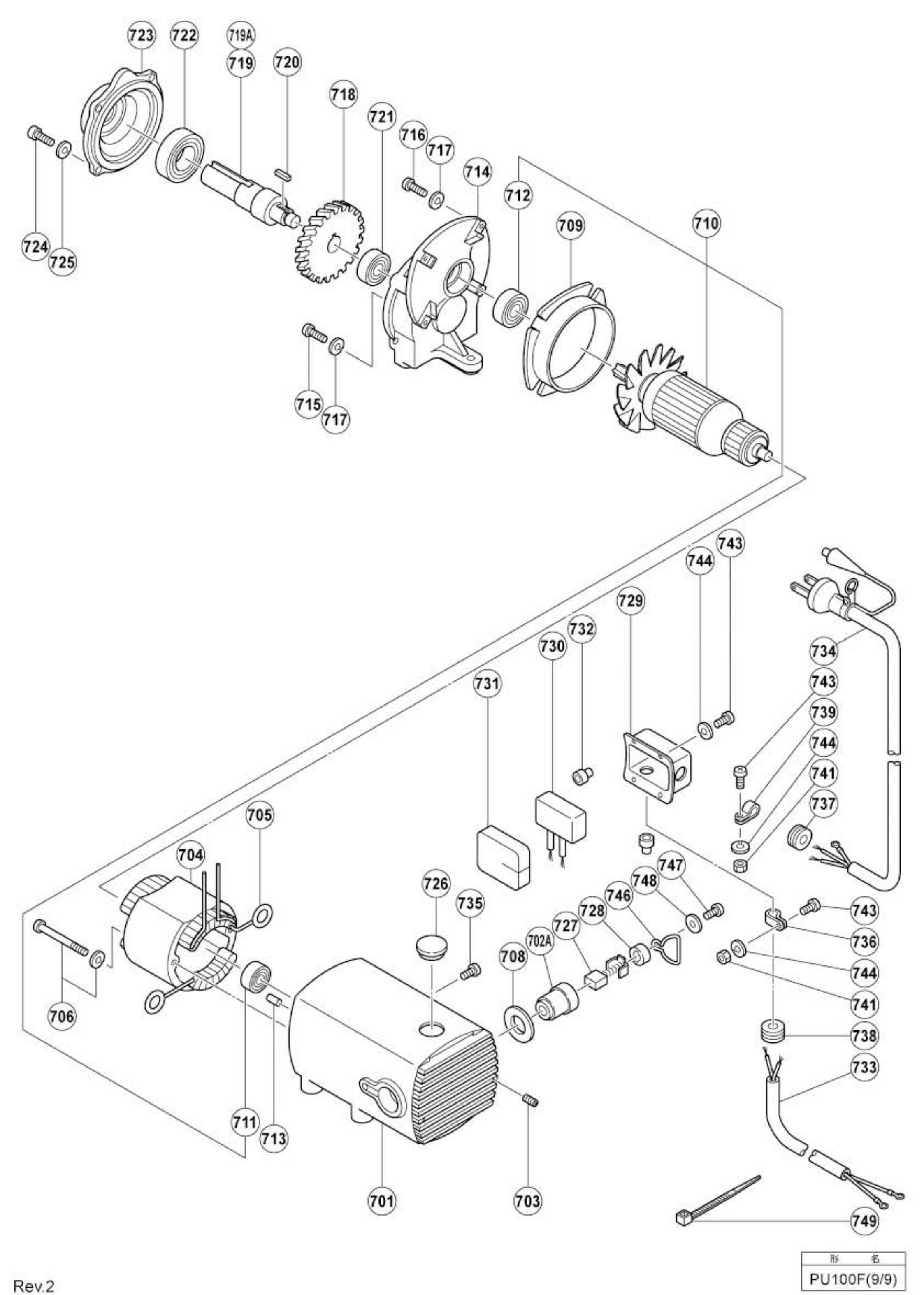

形　名
PU100F(9/9)

Rev.2