TBC-225C

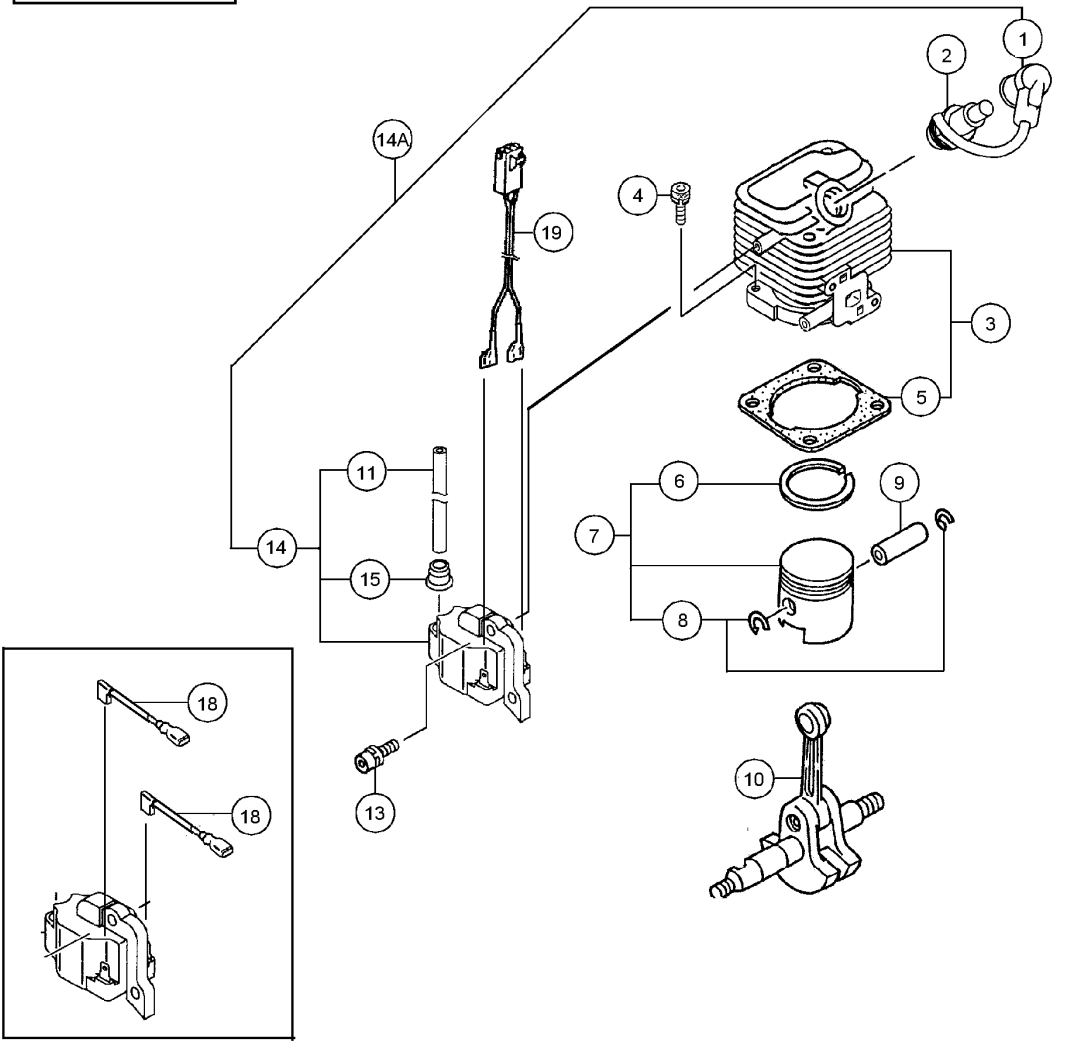

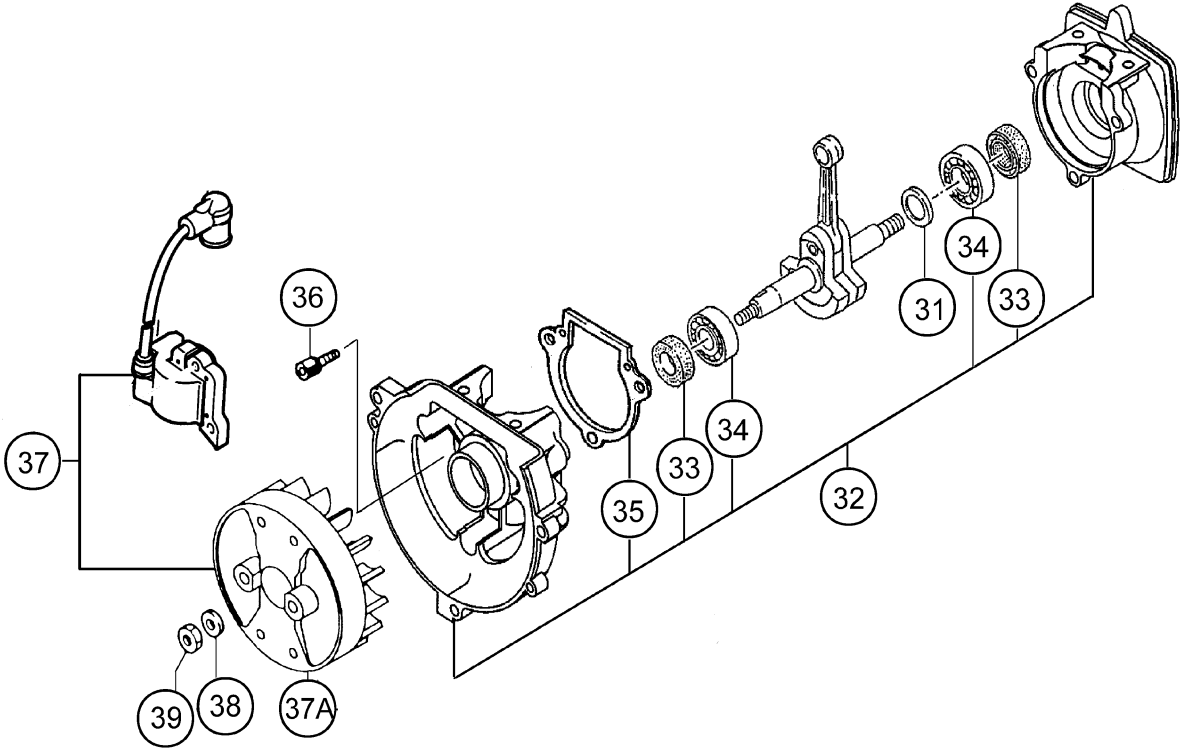
36
37
39
38
37A
35
33
34
32
31
34
33

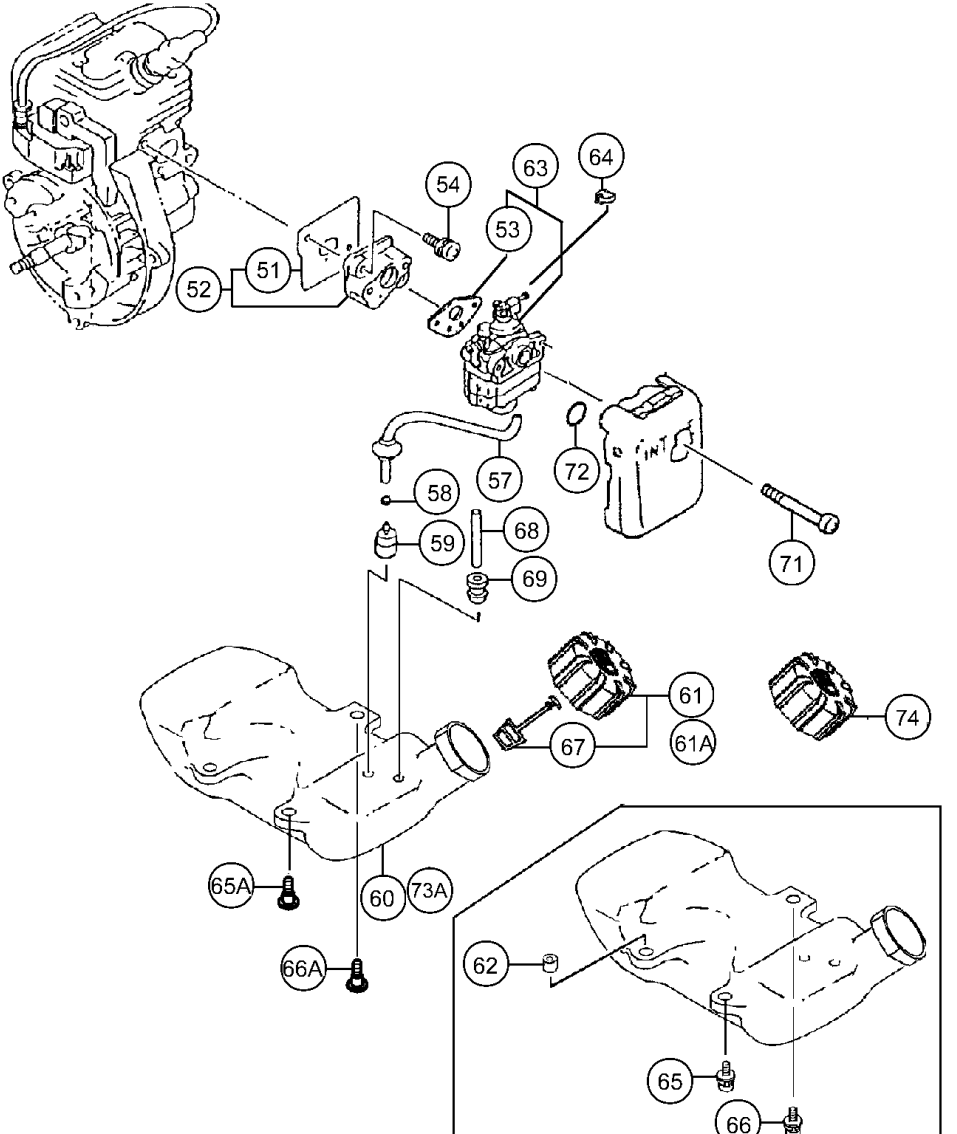
54
63
64
53
52
51
57
72
58
68
59
69
71
61
74
67
61A
65A
60
73A
66A
62
65
66

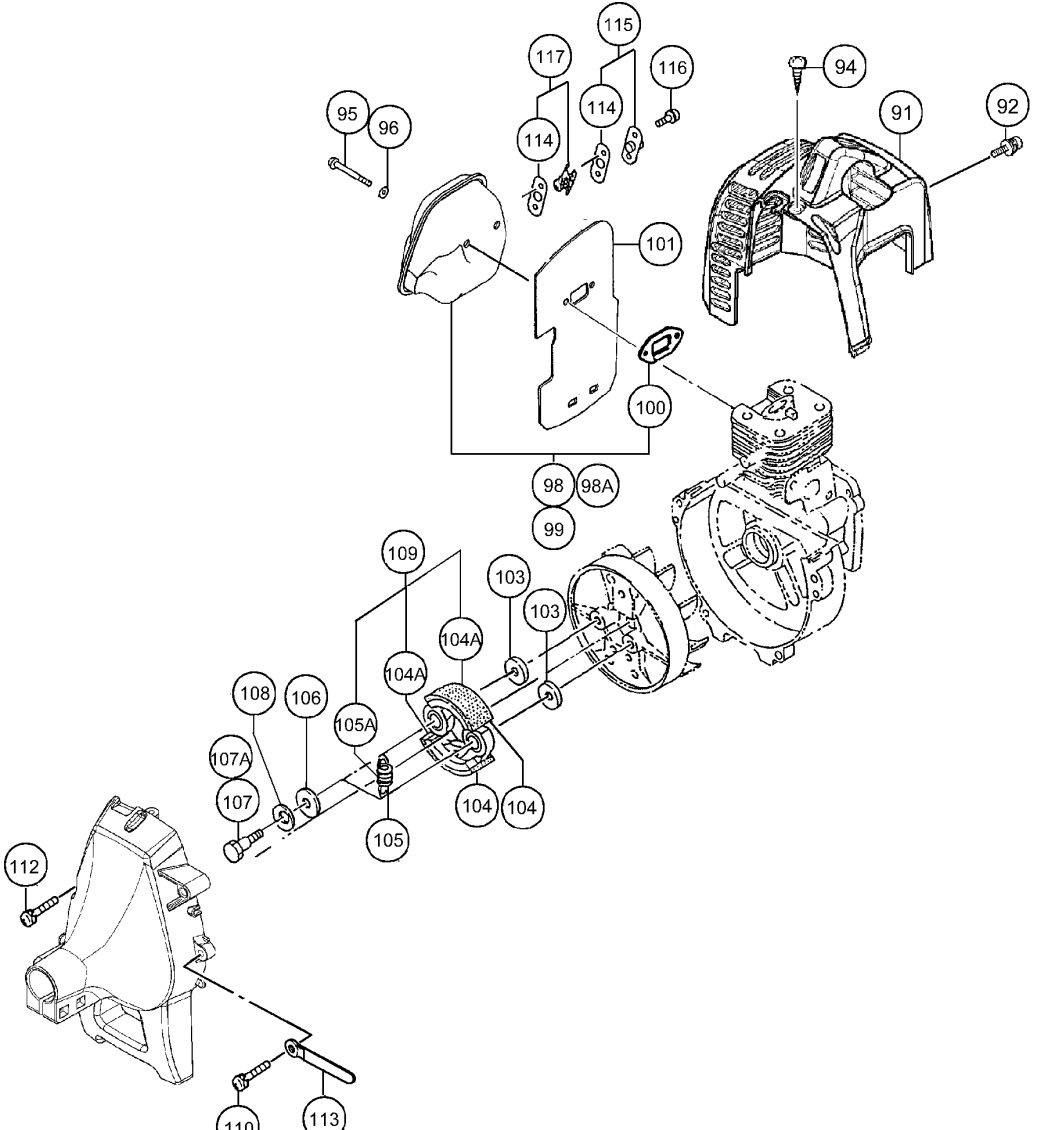
115
117
116
94
95
96
114
114
91
92
101
100
98
98A
99
109
103
103
104A
104A
108
106
105A
107A
107
105
104
104
112
110
113

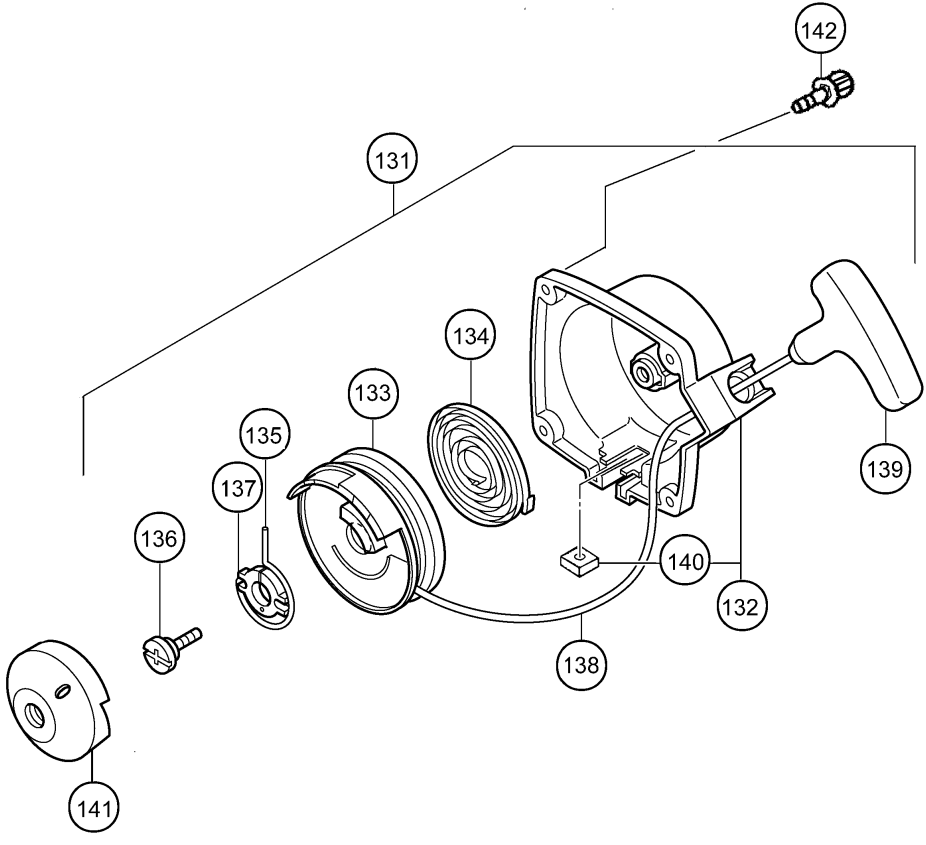
142
131
134
133
135
137
136
139
140
132
138
141

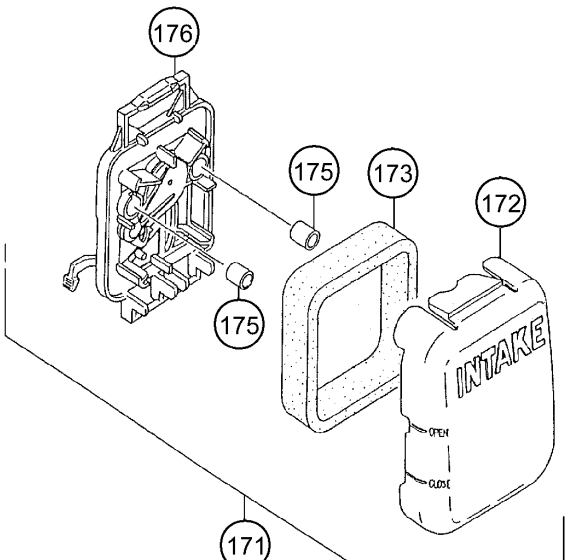
176
175
173
172
175
INTAKE
OPEN
CLOSE
171

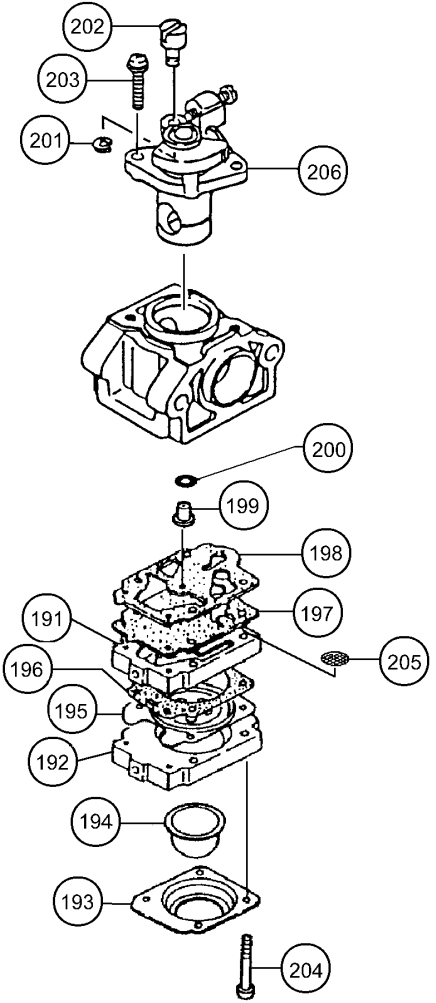
202
203
201
206
200
199
198
197
191
205
196
195
192
194
193
204

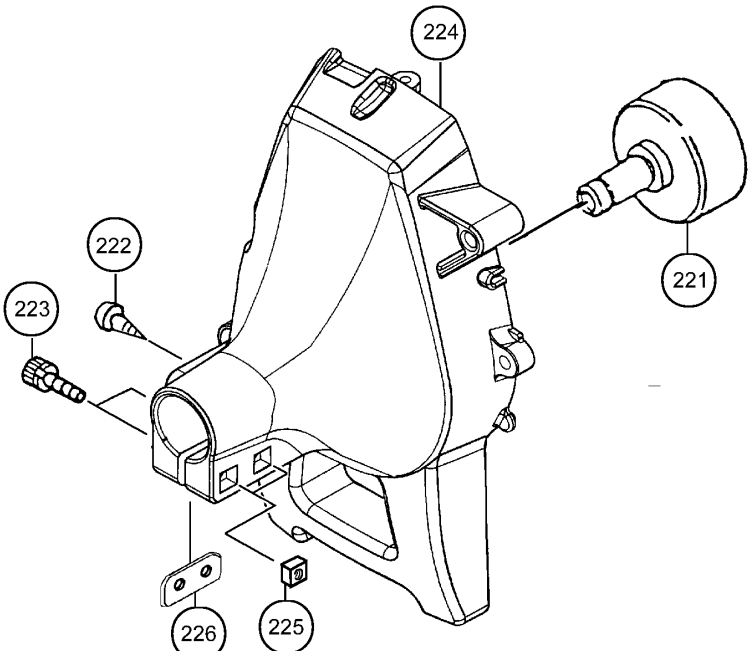
224
222
223
221
226
225

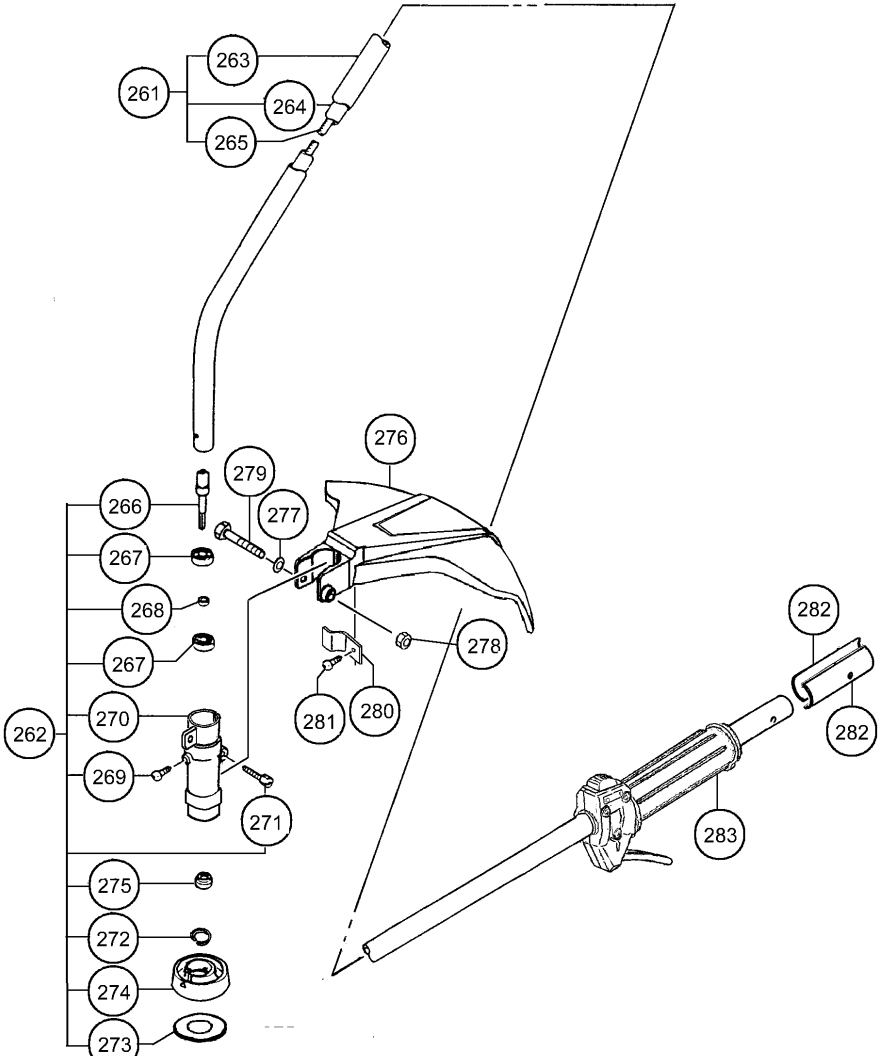
261
263
264
265
276
279
277
266
267
268
267
262
270
269
271
278
281
280
282
282
283
275
272
274
273

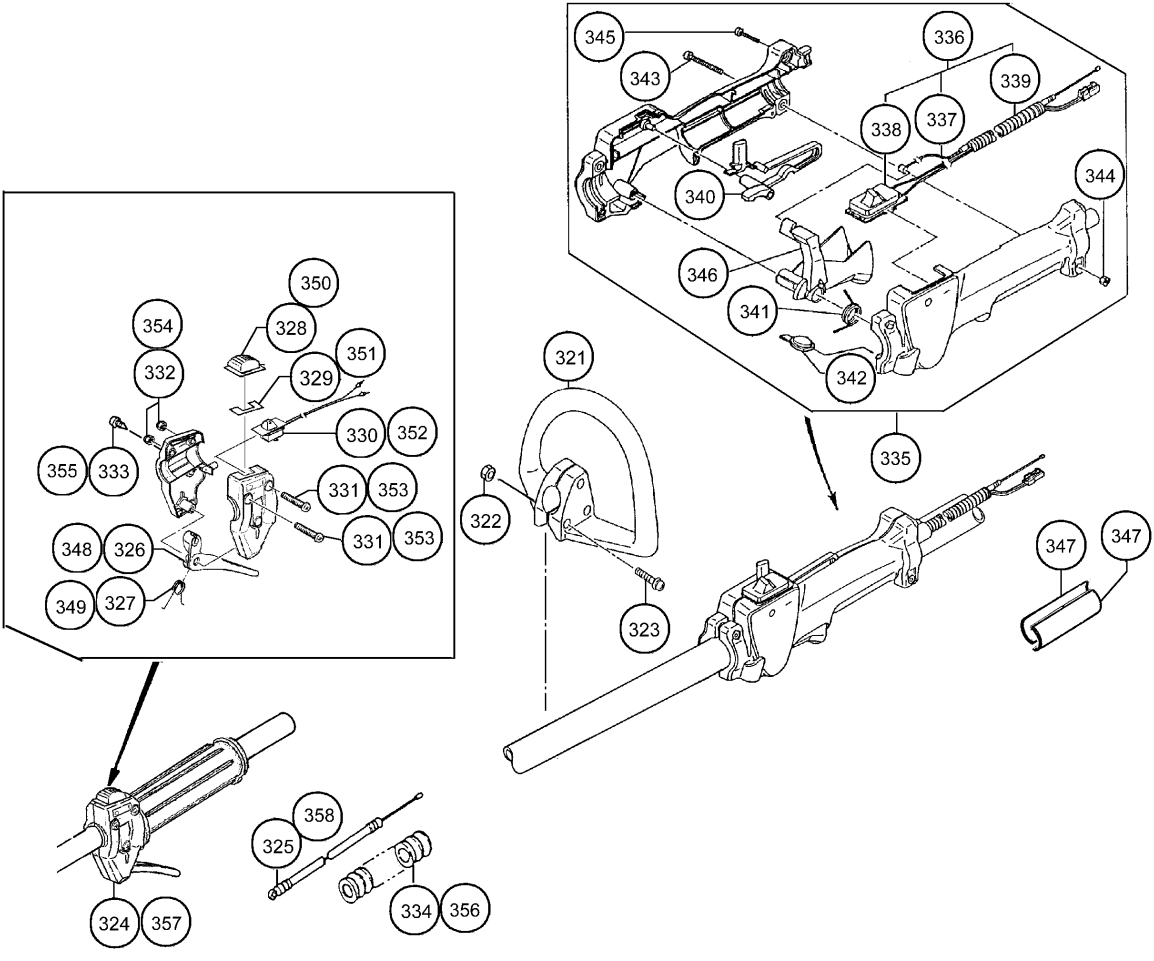
345
343
336
339
338
337
340
344
346
341
342
335
350
354
328
351
332
329
330
352
355
333
331
353
331
353
348
326
349
327
321
322
323
347
347
324
357
358
325
334
356

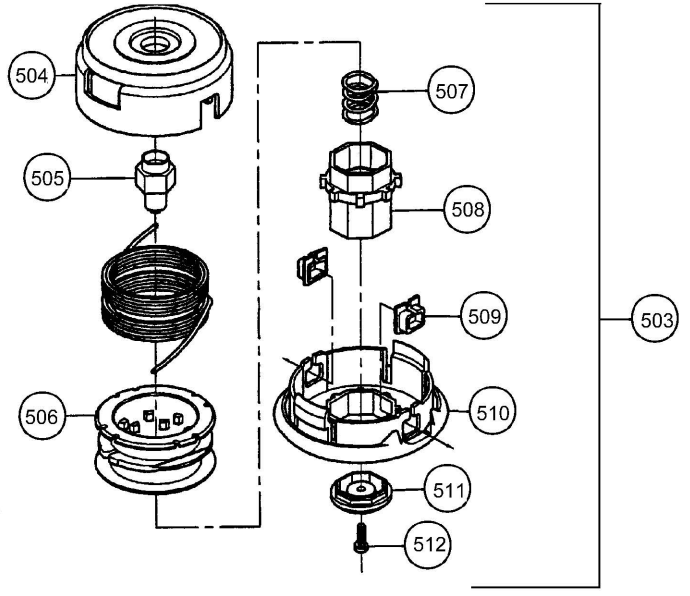
504
505
506
507
508
509
510
511
512
503

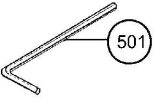
501

Tanaka
POWER EQUIPMENT
MODEL
TBC-225C
601

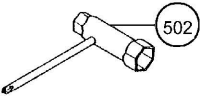
502