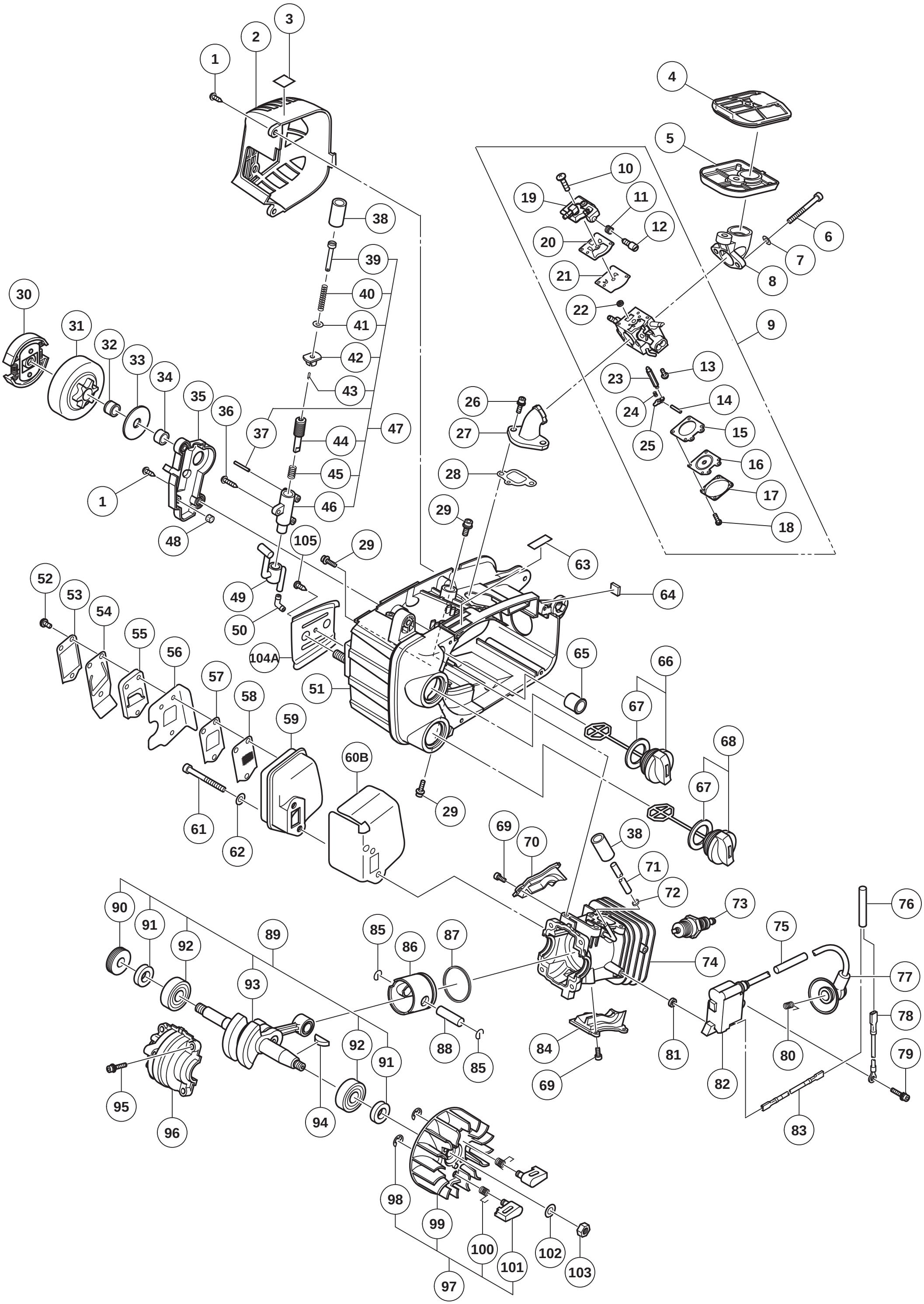

MODEL
TCS33EDP(1/2)

Rev.4

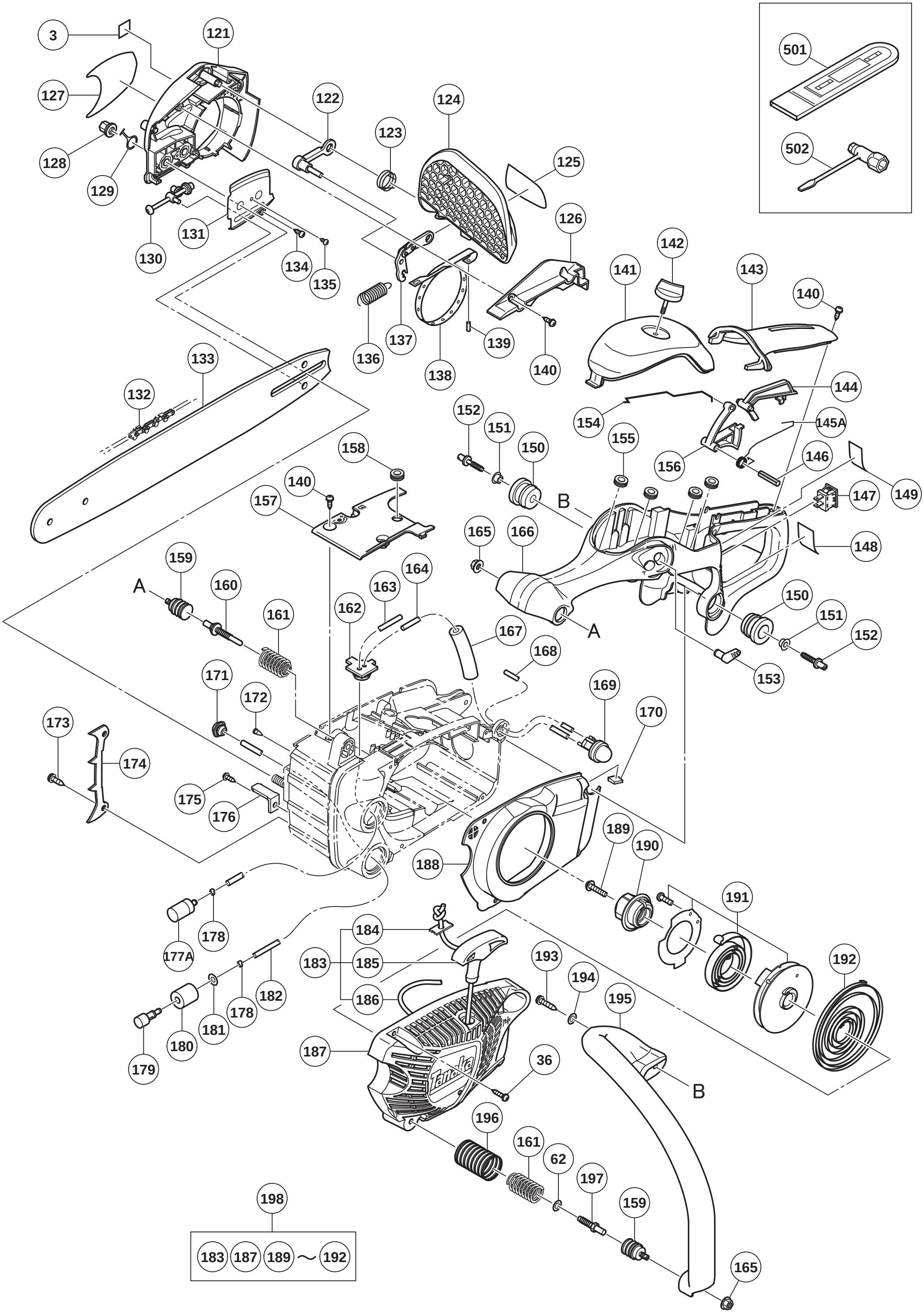

Rev.3

MODEL
TCS33EDP(2/2)