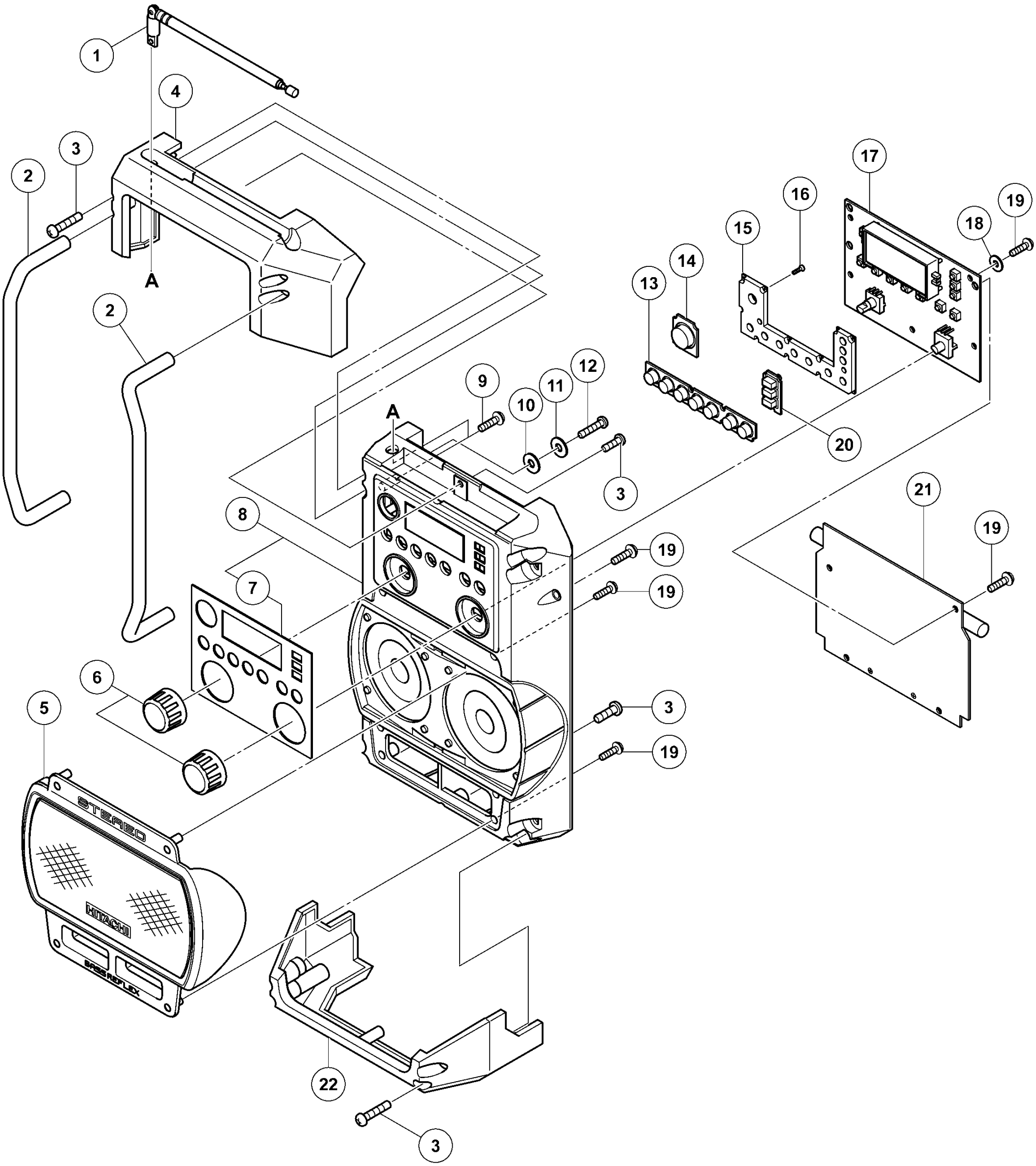

形　　名
UR18DSL(1/2)

Rev.1

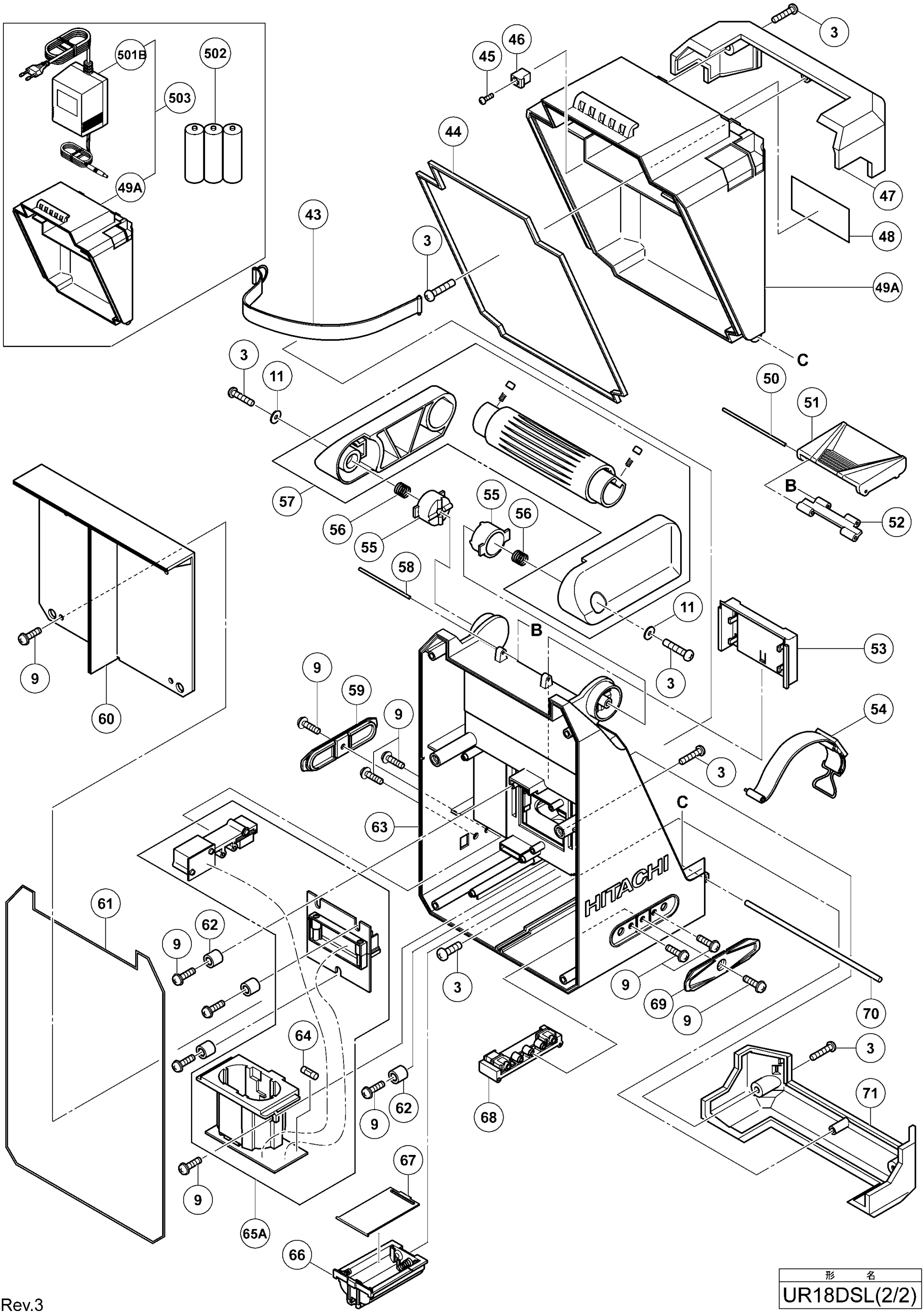

Rev.3

形　名
UR18DSL(2/2)