Model No.EA7900P PETROL CHAIN SAW

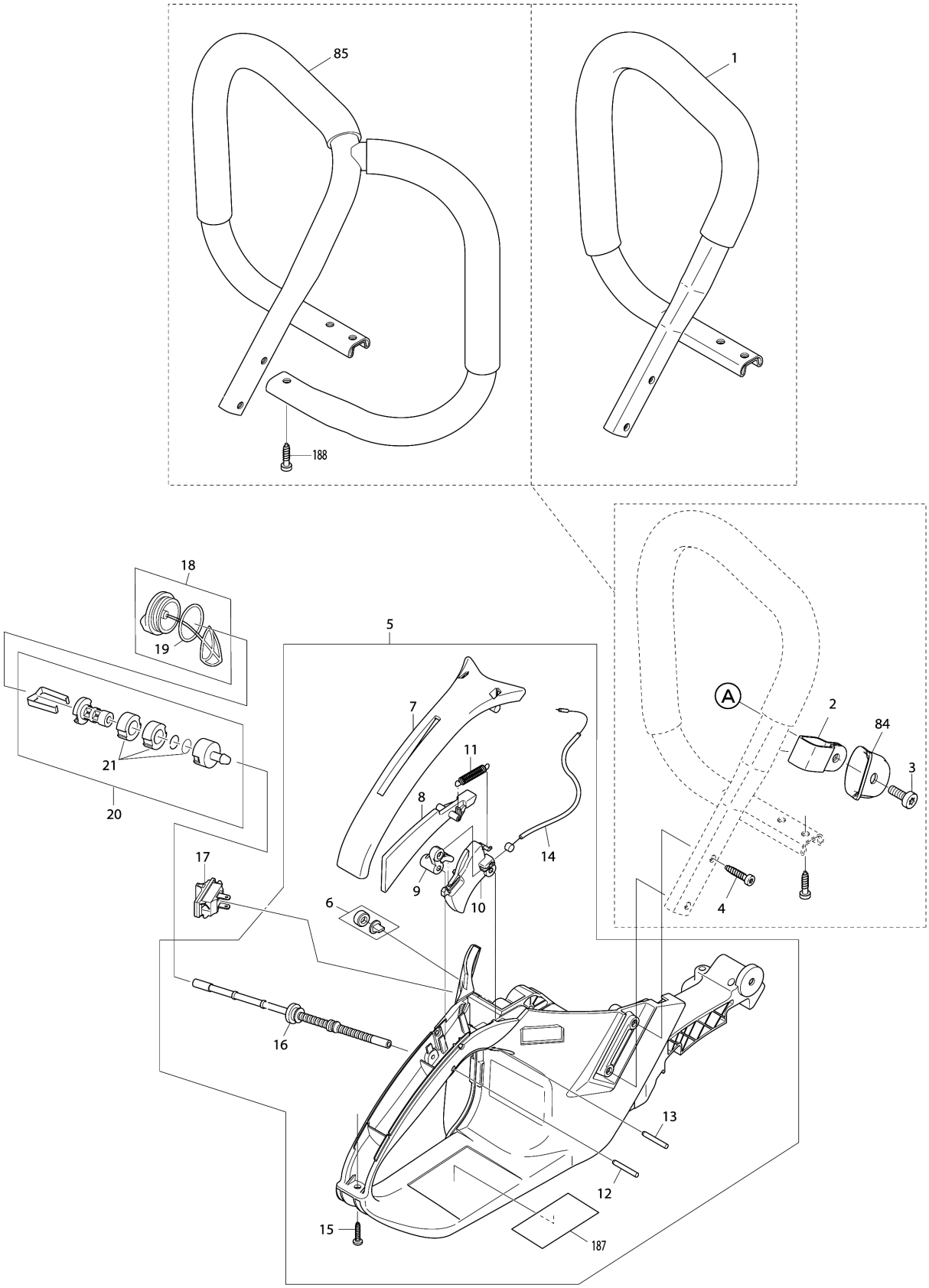

Model No.EA7900P PETROL CHAIN SAW

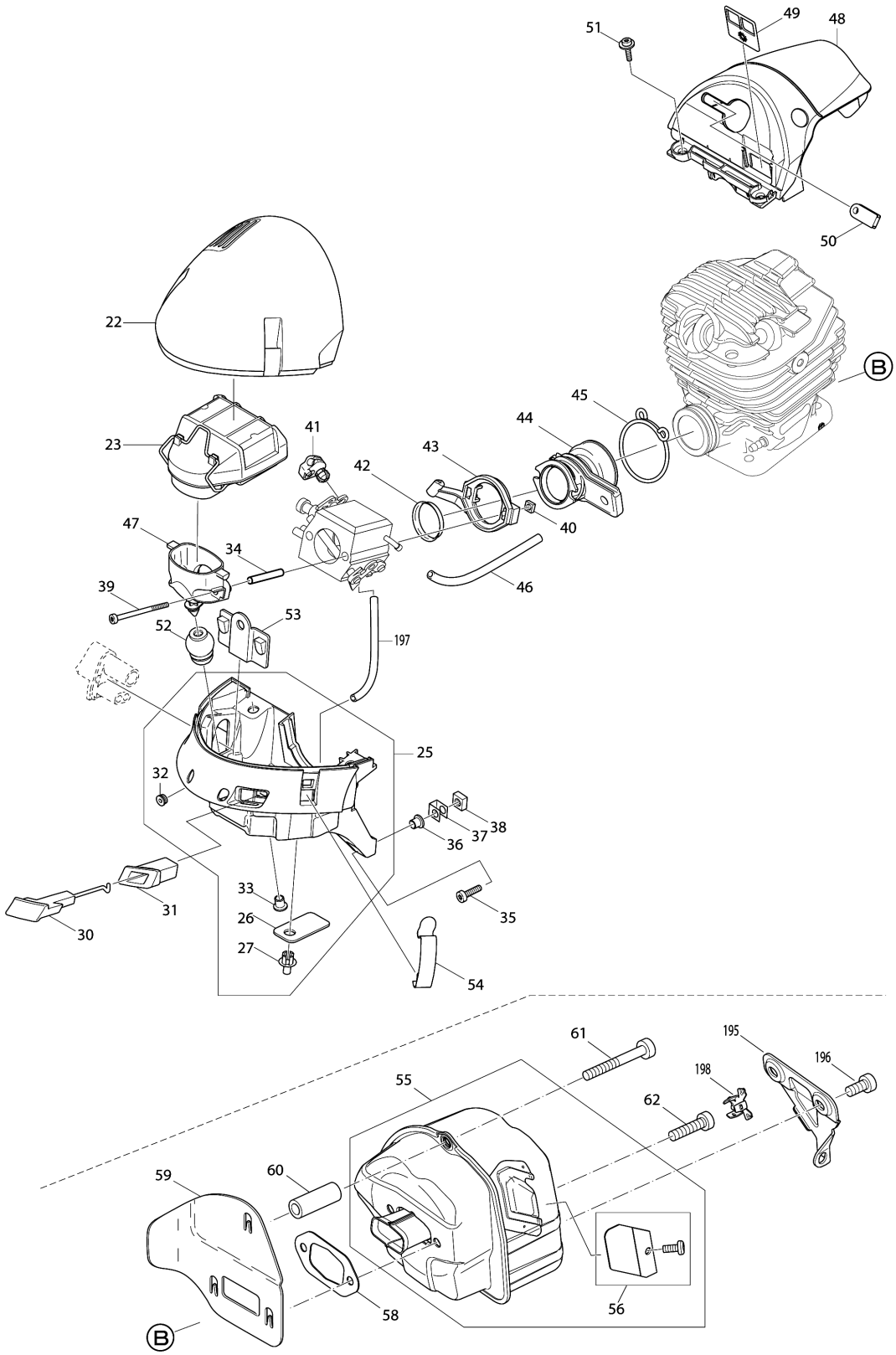

Model No.EA7900P PETROL CHAIN SAW

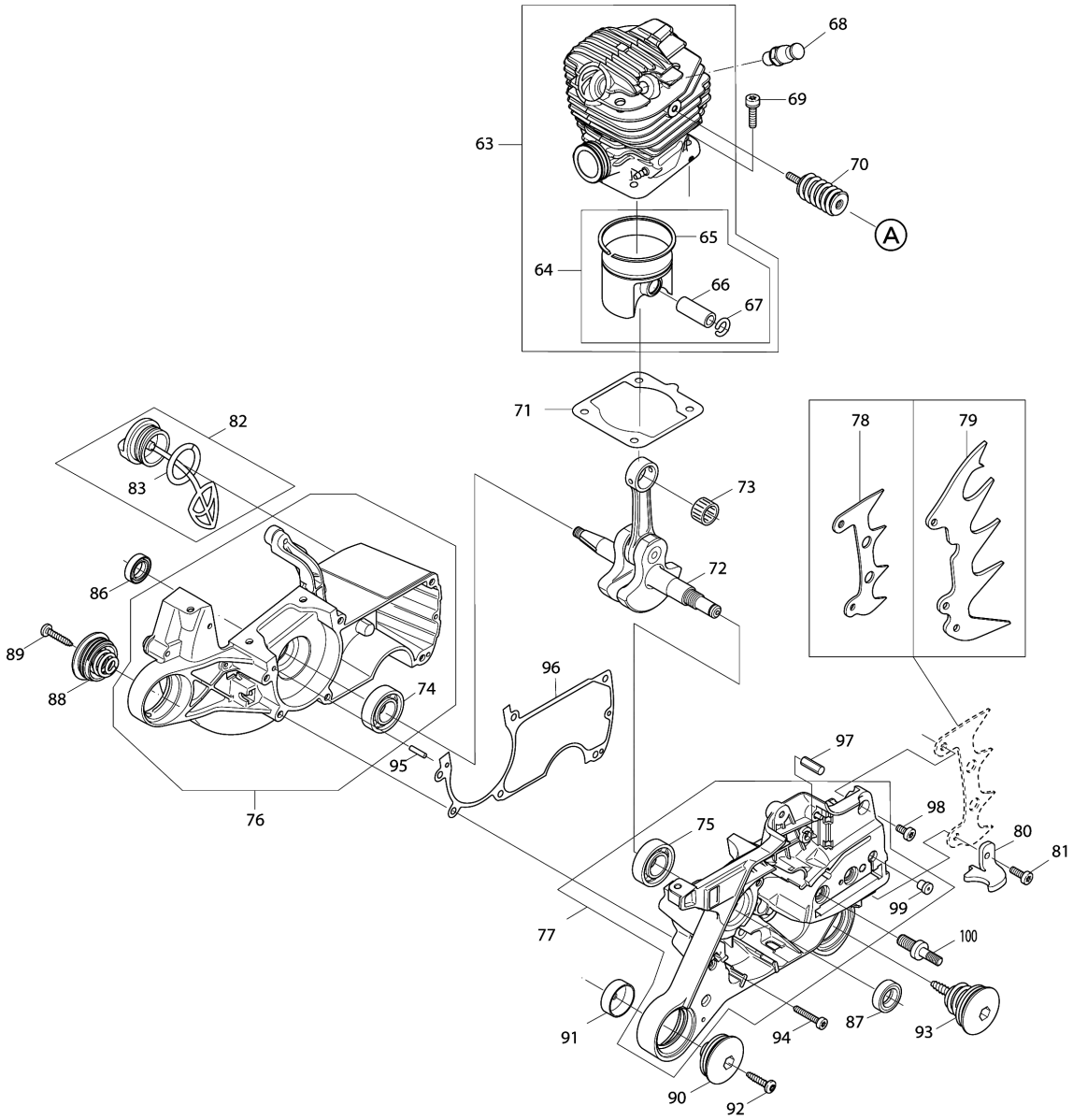

Model No.EA7900P PETROL CHAIN SAW

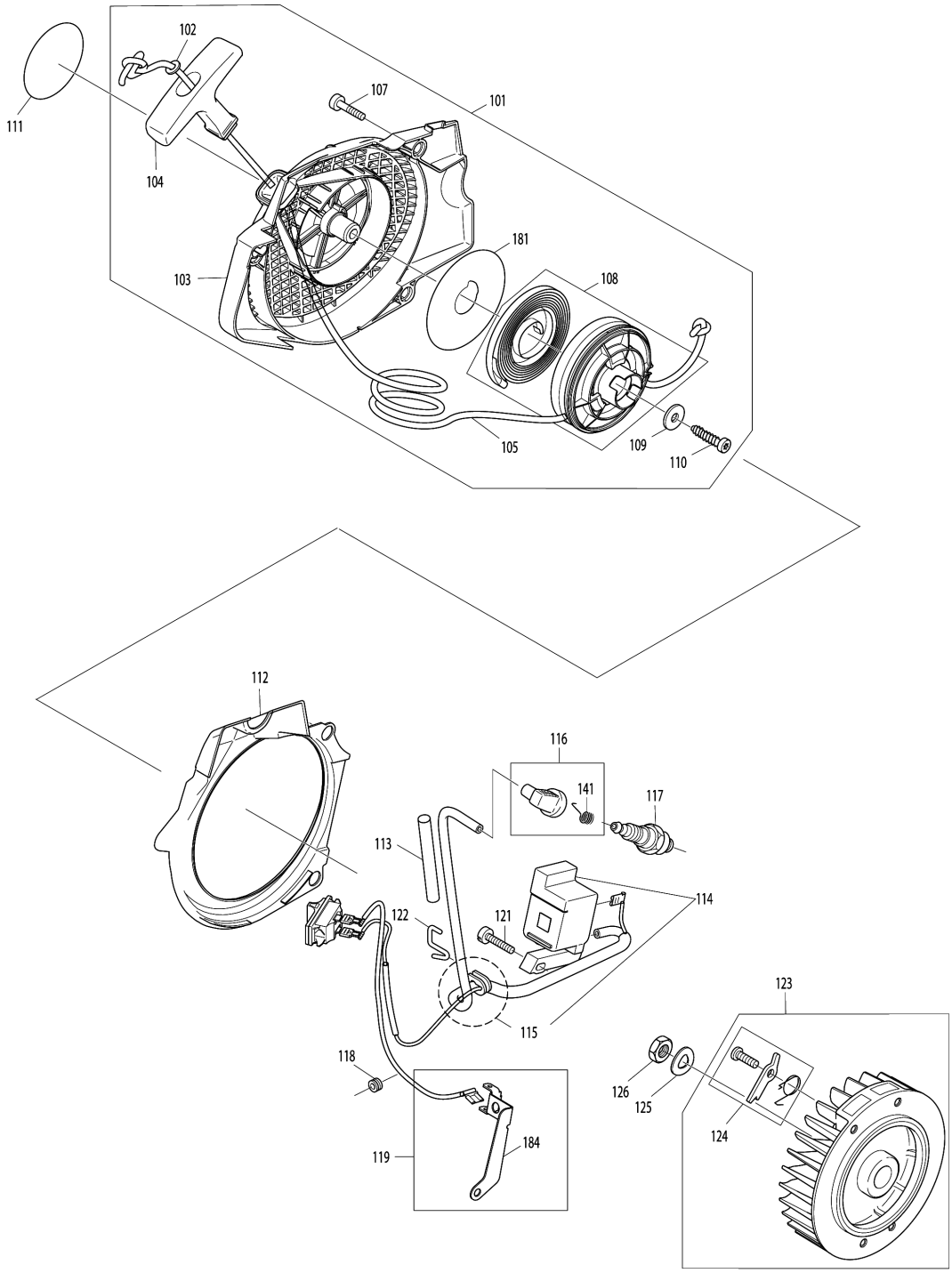

Model No.EA7900P PETROL CHAIN SAW

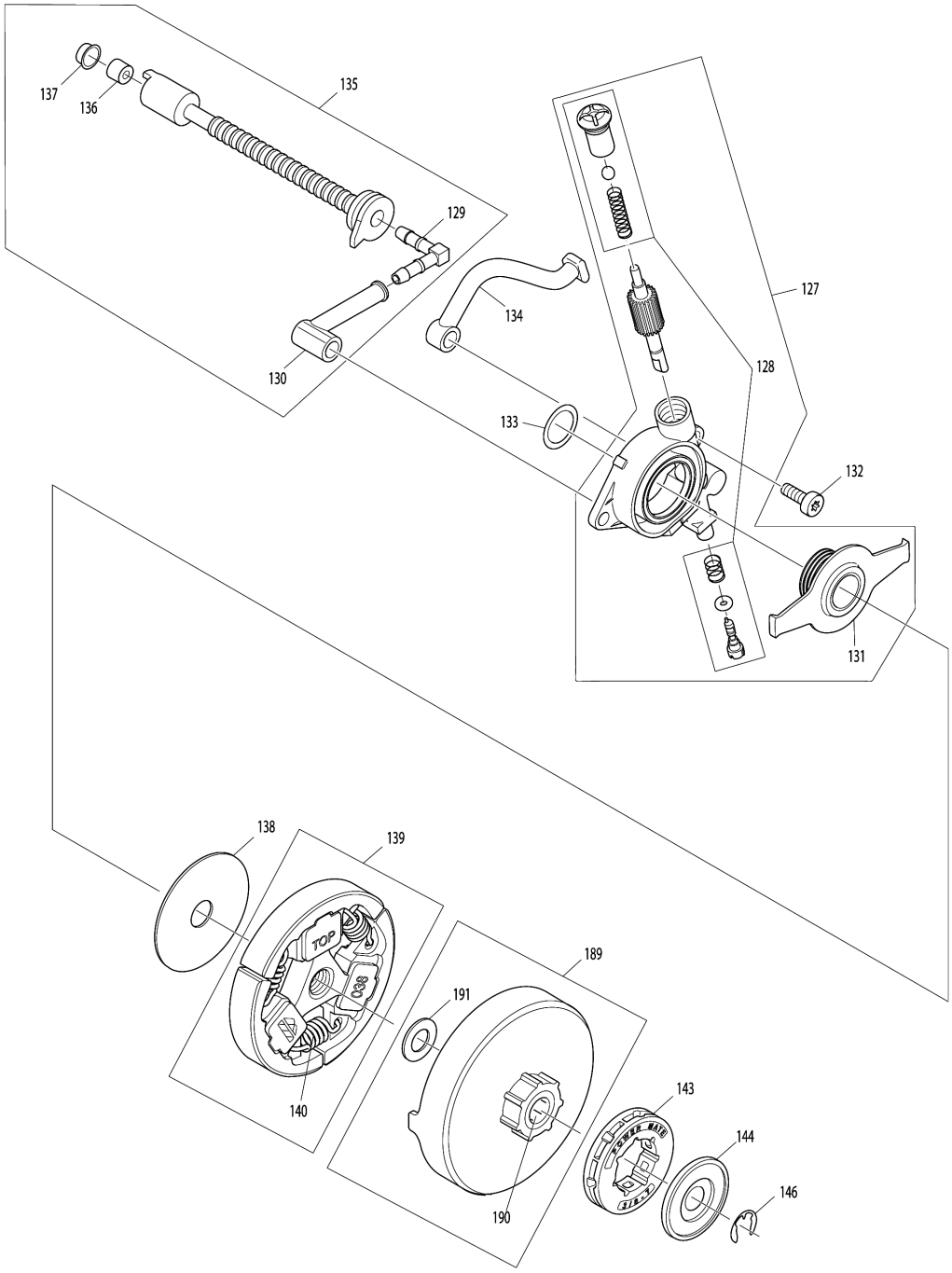

Model No.EA7900P PETROL CHAIN SAW

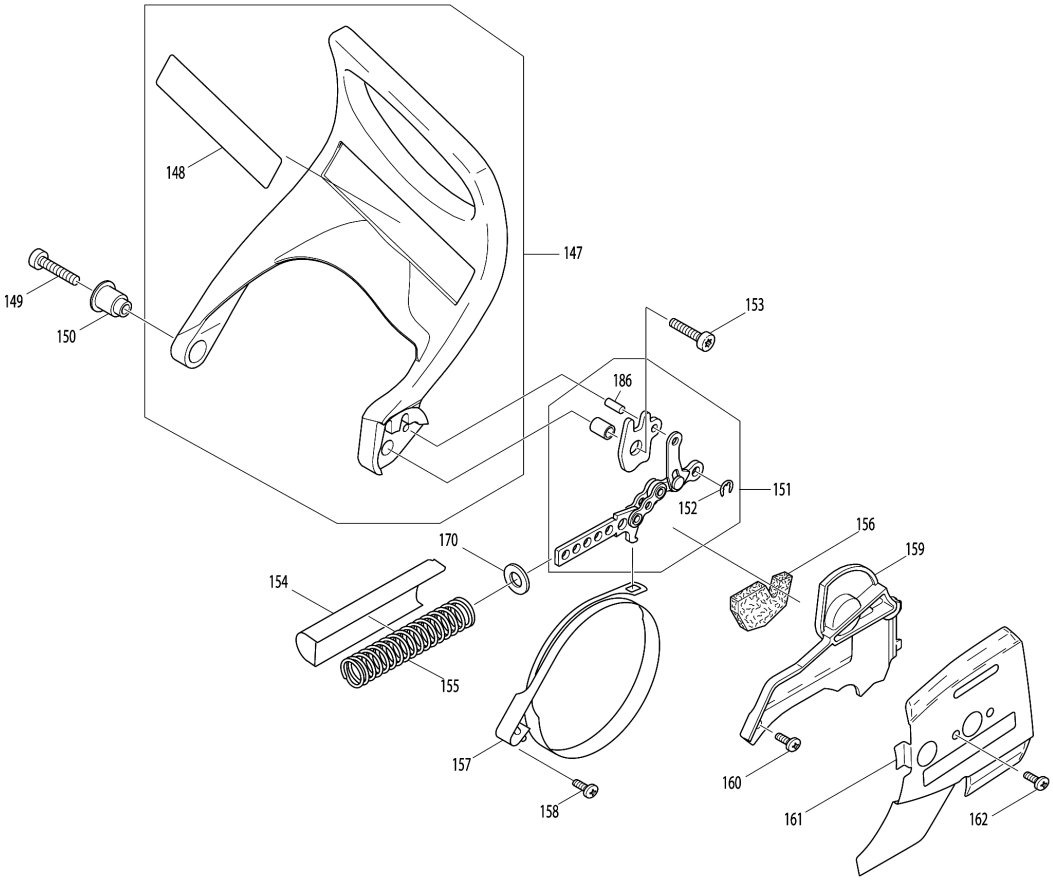

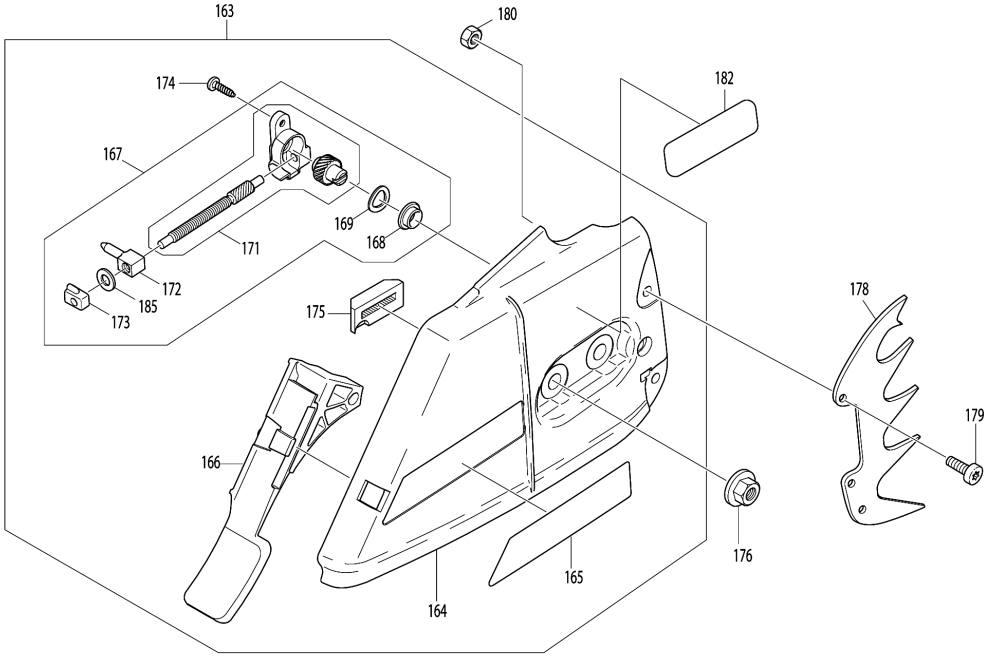

Model No.EA7900P PETROL CHAIN SAW

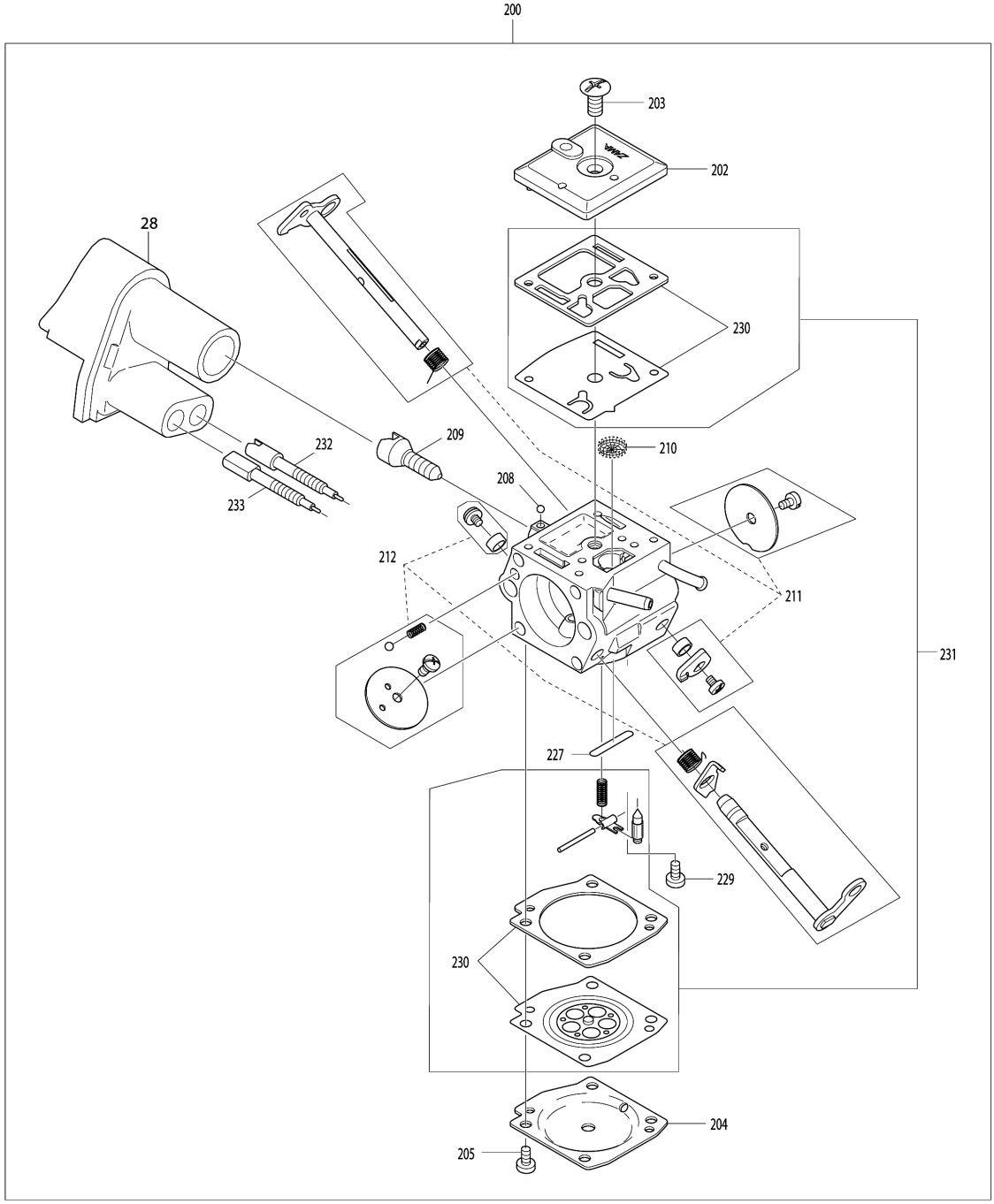

Model No.EA7900P PETROL CHAIN SAW

Tétel	Cikkszám	Megnevezés	Átalakulás	Menny.	New/Old	Opc 1	Opc 2	Megjegyzés
001	038310021	KENGYELFOGANTY		1	*			
001-1	140G06-9	TUBULAR HANDLE CPL.	O	1				
002	038310062	CLAMP		1				
003	908006145	TORX HENGERESFEJŰ CSAVAR M6X14		1				
004	913455164	TORX HENGERESFEJŰ CSAVAR M5,5X		4				
005	038114660	TANK CPL.BLUE		1				
D10		INC. 6-16						
006	957114061	LÉG SZELEP KOMPL.		1				
007	038114631	FOGANTYÚ FELSŐ DCS6400		1				
008	038117020	BIZTONSÁGI KAPCSOLÓ		1				
009	038117030	EMELŐKAR		1				
010	038117010	GÁZKAR		1				
011	038117050	RUGÓ -		1				
012	935930240	STIFT DCS6400		1				
013	935930280	HENGERES CSAPSZEG 3X28 DCS9000		1				
014	038117041	GÁZBOVDEN		1				
015	913340204	CSAVAR M4X20 DCS34		1				
016	038114052	BENZINCSŐ PS6400		1				
017	975001241	RÖVIDZÁRLAT-KAPCSOLÓ		1				
018	010114050	TARTÁLY-ZÁRÓDUGÓ SZERELVÉNY (Ü		1				
D10		INC. 19						
019	963228030	O-GYŰRŰ 28X3		1				
020	010114010	SZÍVÓFEJ (ÜZEMANYAG)		1	*			
D10		INC. 21			*			
020-1	163499-1	SUCTION HEAD	O	1				
D10		INC. 21						
021	010114020	JAVÍTÓKÉSZLET, SZŰRŐ (KÉSZLETE		1	*			
022	038118024	AIR FILTER ELEMENT COVER BLACK		1				
023	038173011	LEVEGŐSZŰRŐ KOMPL.		1				
023A_	038173101	LEVEGŐSZŰRŐ KOMPL.FILC		1				
025	038118670	LÉGSZŰRŐHÁZ		1				
D10		INC. 26,27,32,33						
026	038118110	GUMILAP SZELEPHEZ		2				
027	938650062	SZEGECS		2				
028	038118085	ADJUSTING GUIDE		1				
030	038155052	SZIVATÓKAR PS7900		1				
031	038155020	SZIVATÓKARVÉDŐ		1				
032	038118300	RUBBER BUSH		1				

Model No.EA7900P PETROL CHAIN SAW

Tétel	Cikkszám	Megnevezés	Átalakulás	Menny.	New/Old	Opc 1	Opc 2	Megjegyzés
033	001118100	NEM VOLT		2				
034	038155060	KARBURÁTOR TARTÓ		2				
035	908005205	TORX HENGERESFEJŰ CSAVAR M5X20		2	*			
035-1	266476-3	H.L. SOCKET HEAD BOLT M5X20	O	2	*			
035-2	266476-3	H.L. SOCKET HEAD BOLT M5X20	O	2				
036	001118100	NEM VOLT		2				
037	038111050	KAPOCSVAS		2				
038	038111060	NÉGYLAPÚ ANYA		2				
039	908204555	CSAVAR		2				
040	921804004	ANYA		2				
041	038155012	RÖGZÍTŐ ELEM		1				
042	038131031	ILLESZTÉK A SZIVATTYÚHOZ		1				
043	038171041	GÁZBOVDEN TARTÓ PS-7900		1				
044	038131011	GÁZBOWDEN FELFOGATÓ MÜA.		1				
045	038131070	CARBURETOR INSULATOR CLAMP		1				
046	965452382	TÖMLŐ 5,5X3, 1 MÉTER		1				
047	038171012	CONNECTING MUFF		1				
048	038118050	ENGINE HOOD BLACK		1				
049	038118140	BETÉT PS-6400		1				
050	038118130	KÁBELVÉDŐ		1				
051	917105205	CSAVAR		2				
052	038171031	HOLDER		1				
053	038118100	NEM VOLT		1				
054	130118070	STEELCLIP		2				
055	038174700	MUFFLER (SLR)		1	*			
D10		INC. 56			*			
055-1	038174702	MUFFLER (SLR)		1				
D10		INC. 56						
056	038174920	SPARK ARRESTER SCREEN CPL.		1				
058	038174811	MUFFLER GASKET		1				
059	038174023	HŐVÉDŐLAP		1				
060	038174030	KÖZDARAB		1				
061	908305405	TORX HENGERESFEJŰ CSAVAR M5X40		1	*			
061-1	266943-8	H.L. SOCKET HEAD BOLT M5X40	O	1				
062	908405205	TORX CSAVAR M5X20		2				
063	038130071	CYLINDER 52 & PISTON SET		1				
D10		INC. 64						

Model No.EA7900P PETROL CHAIN SAW

Tétel	Cikkszám	Megnevezés	Átalakulás	Menny.	New/Old	Opc 1	Opc 2	Megjegyzés
064	038132070	PISTON, PISTON RING & PIN SET		1				
D10		INC. 65-67						
065	038132020	DUGATTYÚGYŰRŰ		1				
066	038132041	PISTON PIN		1				
067	038132080	CIRCLIP 12		2				
068	038118180	DECOMPRESSION VALVE VERSION 2		1				
069	908805235	H.L. SOCKET HEAD BOLT M5X23		4				
070	038114152	RUGÓ		1	*			
070-1	181114401	DAMPING SPRING,CPL.		1				
071	965531160	TÖMÍTÉS /DPC8112		1				
072	038120200	CRANKSHAFT CPL.		1				
073	962210121	TŰGÖRGŐS KOSÁR		1				
074	960102152	BALL BEARING 6202		1				
075	960102179	GOLYÓSCSAPÁGY 6203 C4, ÚJ		1				
076	038111660	MOTORBLOKK BAL DCS73		1				
D10		INC. 74						
077	038111641	MOTORBLOKK JOBB DCS7300		1				
D10		INC. 75,99						
078	038250021	RÖNKTÁMASZ		1				
080	038111171	LÁNC VISSZACSAPÓDÁS VÉDŐ		1				
081	908805205	H.L. SOCKET HEAD BOLT M5X20		1	*			
081-1	266472-1	TORX SOCKET HEAD BOLT M5X20	O	1				
082	010114050	TARTÁLY-ZÁRÓDUGÓ SZERELVÉNY (Ü		1				
D10		INC. 83						
083	963228030	O-GYŰRŰ 28X3		1				
084	038310070	SPRING LIMITER		1				
086	962900052	RADIÁLIS TÖMÍTŐGYŰRŰ 15X24X7*		1				
087	962900061	SZIMERING 17X28X5/4		1				
088	038114130	RUGÓ		1				
089	913455204	TORX HENGERESFEJŰ CSAVAR M5,5X		1				
090	038114130	RUGÓ		1				
091	038114191	CSÉSZE		1				
092	913455204	TORX HENGERESFEJŰ CSAVAR M5,5X		1				
093	038114141	RUGÓ		1				
094	908005305	TORX HENGERESFEJŰ CSAVAR M5X30		6				

Model No.EA7900P PETROL CHAIN SAW

Tétel	Cikkszám	Megnevezés	Átalakulás	Menny.	New/Old	Opc 1	Opc 2	Megjegyzés
095	936430160	SPIRÁLIS SZORÍTÓCSAP 3X16		2				
096	038111042	HAJTÓMŰHÁZ TÖMÍTÉS		1				
097	934660250	HASÍTOTT CSAPSZEG 6X24 DCS9000		1				
098	908005125	TORX HENGERESFEJŰ CSAVAR M5X12		1	*			
098-1	908105126	CSAVAR M5X12		1	*			
098-2	266477-1	H.L. C.S. HEAD SCREW M5X12	O	1				
099	010245030	SZELEP		1				
100	038232011	TŐCSAVAR DCS6400		2				
101	038160615	STARTER ASSY BLUE		1				
D10		INC. 102-105,107-110,181						
102	928405000	RUGÓS ALÁTÉT BX17		1	*			
102-1	267821-5	SPRING WASHER 5	O	1				
103	038112633	STARTER HOUSING BLUE		1				
104	001161020	FOGANTYÚ, INDÍTÓ PS-6400		1				
105	108164020	INDÍTÓKÖTÉL		1				
107	908605205	TORX HASÍTOTTFEJŰ CSAVAR M5X20		3				
108	038162024	DCS6400 BERÁNTÓZSINÓR DOB		1				
109	924605510	ALÁTÉT 5,5X18X1,6 DIN 52		1				
110	913455204	TORX HENGERESFEJŰ CSAVAR M5,5X		1				
111	980115708	LABEL EA7900P		1				
112	038112060	AIR DUCT		1				
113	970502110	SZIGETELŐ TÖMLŐ, 1 MÉTER		1				
114	038143200	IGNITION COIL		1				
D10		INC. 115						
115	038143030	NEM VOLT		1				
116	957604240	GYERTYACSATLAKOZÓ-SAPKA, KOMPL		1				
D10		INC. 141						
117	965603021	OP2 NGK GYERTYA BPMR7A		1	*			
117-1	168648-5	SPARK PLUG (BPMR7A)	O	1				
118	965401011	GUMICSŐSZÁJ		1				
119	957311590	GYÚJTÁSKAPCSOLÓ KÁBEL		1				
D10		INC. 184						
121	908304205	TORX HENGERESFEJŰ CSAVAR M4X20		2				
122	038111110	NEM VOLT		1				
123	957141003	FLYWHEEL ASSY.		1				
D10		INC. 124						
124	108166051	INDÍTÓ KILINCS, KOMPLETT, ÚJ		1	*			

Model No.EA7900P PETROL CHAIN SAW

Tétel	Cikkszám	Megnevezés	Átalakulás	Menny.	New/Old	Opc 1	Opc 2	Megjegyzés
124-1	038166050	STARTER RATCHET SET(2PCS EACH)		1				
125	926208001	RUGÓS ALÁTÉT 8		1	*			
125-1	267822-3	SPRING WASHER 8	O	1				
126	920208024	ANYA		1				
127	038245011	OLAJPUMPA		1				
D10		INC. 128,131						
128	030245070	JAVÍTÓKÉSZLET, KOMPLETT, TAKAR		1				
129	001245140	NEM VOLT		1				
130	038245110	CSŐ		1				
131	038245031	SZIVATTYÚHAJTÁS		1				
132	908005125	TORX HENGERESFEJŰ CSAVAR M5X12		2				
133	038224021	HÉZAGOLÓGYŰRŰ		1				
134	038245061	CSŐ		1				
135	038245020	CSŐ		1				
D10		INC. 129,130,136,137						
136	900005066	TÁVTARTÓ GYŰRŰ DCS9000		1				
137	963601100	SZŰRŐ DCS9000		1				
138	001182042	VEZETŐ TÁRCSA		1	*			
138-1	267389-1	FLAT WASHER 12	O	1				
139	038180012	KUPLUNG DCS6400/7900		1				
D10		INC. 140						
140	024184021	FESZÍTŐRUGÓ		3				
141	965604180	RUGÓ		1				
143	119224070	FOGASKOSZORÚ 3/8C Z=7*		1				
144	181224081	ZÁRÓELEM		1	*			
144-1	267820-7	WASHER 29	O	1				
146	927408000	ALÁTÉT		1	*			
146-1	259045-7	STOP RING E-8	O	1				
147	038213221	KÉZVÉDŐ KOMPL.		1	*			
D10		INC. 148			*			
147-1	140H68-3	HAND GUARD COMPLETE	<	1				
D10		INC. 148						
148	185114237	MATRICA EA3500S40B		1	*			
148-1	818M49-2	CAUTION LABEL	X	1				
149	908405205	TORX CSAVAR M5X20		1				
150	038213160	PERSELY		1				
151	957213030	FÉKEZŐ RENDSZER		1				
D10		INC. 152,186						
152	927304000	BIZTOSÍTÓ ALÁTÉT		1	*			
152-1	257934-0	STOP RING E-4	O	1				

Please order the parts with part number.

Print Date 2020/4/6

Model No.EA7900P PETROL CHAIN SAW

Tétel	Cikkszám	Megnevezés	Átalakulás	Menny.	New/Old	Opc 1	Opc 2	Megjegyzés
153	908805205	H.L. SOCKET HEAD BOLT M5X20		1	*			
153-1	266472-1	TORX SOCKET HEAD BOLT M5X20	O	1				
154	038213152	POT		1				
155	038213130	RUGÓ		1				
156	038213200	SZIVACS		1				
157	038213010	FÉKRUGÓ		1				
158	915535100	TAPPING SCREW 3.5X9.5		1	*			
158-1	251480-5	TAPPING SCREW ST3.5X9.5	O	1				
159	038213040	LEMEZ		1				
160	915535100	TAPPING SCREW 3.5X9.5		1	*			
160-1	251480-5	TAPPING SCREW ST3.5X9.5	O	1				
161	038111030	ÜTKÖZŐLAP		1				
162	915535100	TAPPING SCREW 3.5X9.5		2	*			
162-1	251480-5	TAPPING SCREW ST3.5X9.5	O	2				
163	038213641	SPROCKET GUARD CPL.BLUE		1				
D10		INC. 164-167,174,175						
164	038213635	OLDALPAJZS DCS6400		1				
165	980115197	MAKITA LOGO LABEL BLUE		1				
166	038213190	FORGÁCSKIVETŐ		1				
167	957213023	LÁNCFESZÍTŐ KPL.		1				
D10		INC. 168,169,171-173,185						
168	038213080	NEM VOLT		1				
169	038213230	NEM VOLT		1				
170	028213012	WASHER 12X9		1				
171	957213040	FESZ.KÉSZLET		1				
172	038213091	FESZÍTŐANYA		1				
173	038213070	FESZÍTŐCSAVAR		1				
174	915535100	TAPPING SCREW 3.5X9.5		1	*			
174-1	251480-5	TAPPING SCREW ST3.5X9.5	O	1				
175	024213240	LÁNCVEZETŐ DCS9000		1				
176	923208004	HATLAPÚ ANYA M8, ÚJ*		2	*			
176-1	252145-2	COLLARED HEX NUT M8	O	2				
181	038162050	TÁVKÖZTARTÓ		1				
184	038111150	CLAMP		1				
185	924104300	NEM VOLT		1				
186	935940100	NEM VOLT		1				
189	957223092	KUPLUNG DOB		1				
D10		INC. 190,191						
190	962300009	TÜGÖRGŐS CSAPÁGY		1				
191	038223100	SPACER WASHER		1				

Model No.EA7900P PETROL CHAIN SAW

Tétel	Cikkszám	Megnevezés	Átalakulás	Menny.	New/Old	Opc 1	Opc 2	Megjegyzés
195	038174400	MUFFLER HOLDER PLATE		1				
196	909005105	H.L. SOCKET HEAD BOLT M5X10		2				
197	965452382	TÖMLŐ 5,5X3, 1 MÉTER		1				
200	038153515	CARBURETOR (REGULATED MARKET)		1				
D10		INC. 28,202-205,208-212,227,						
D20		INC. 229,231-233						
202	038153030	NEM VOLT		1				
203	038153360	CSAVAR		1				
204	038153540	DIAPHRAGM COVER ASSY		1				
205	001153020	CSAVAR (MEMBRÁNFEDÉLHEZ)		4				
208	038153210	ZÁRÓGOLYÓ		1				
209	038153220	NEM VOLT		1				
210	036153040	SZŰRŐ DCS34		1				
211	038153570	KIT THROTTLE SHAFT		1				
212	038153580	KIT CHOKE SHAFT		1				
227	038153350	NEM VOLT		1				
229	028153200	SCREW		1				
230	038153550	DIAPHRAGM & GASKETS		1				
231	038153560	REBUILD KIT		1				
D10		INC. 230						
232	038153232	IDLE ADJUSTMENT SCREW L		1				
233	038153301	MAIN ADJUSTMENT SCREW H (DD)		1				
A11	957004002	SZERSZÁMKÉSZLET, KOMPLETT		1				
D10		INC. A12-A15						
A12	941719133	UNIVERSAL WRENCH 13/19		1				
A13	940827000	SZÖGCSAVARBEHAJTÓ TORX		1	*			
A13-1	782025-3	TORX WRENCH	O	1				
A14	944340001	CSAVARBEHAJTÓ (KARBURÁTOR), ÚJ		1	*			
A14-1	783012-5	SCREWDRIVER	O	1				
A15	950004002	NEM VOLT		1				

Please order the parts with part number.

Print Date 2020/4/6