EM-3309, EM-3311

DOLMAR

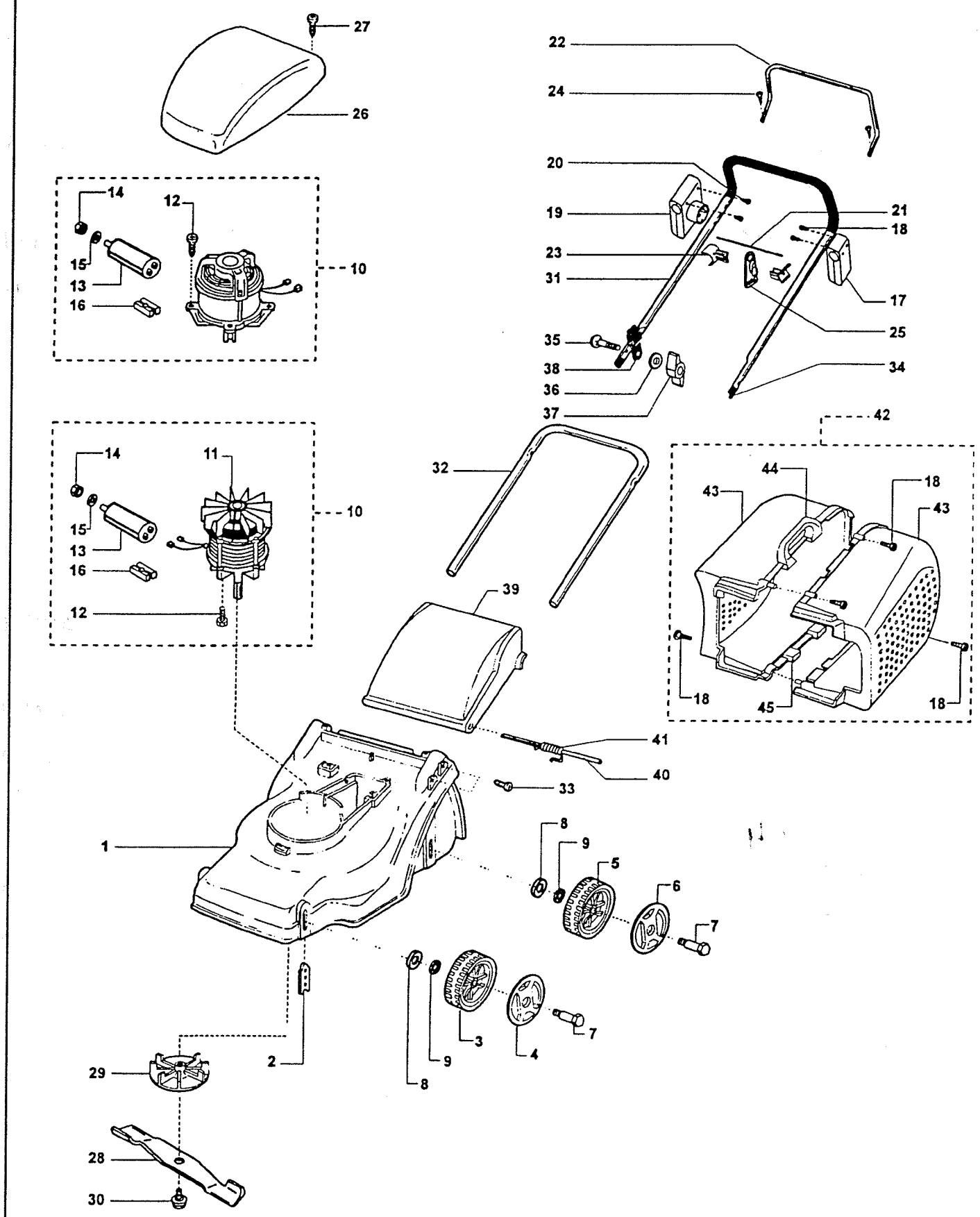

2

EM-3309, EM-3311

DOLMAR

Pos.	Anz. EM-3309	Anz. EM-3311	Teil-Nummer	Hinweise	Benennung			
1	1	1	662 301 088		Gehäuse orange			
2	4	4	662 301 091		Radhalter			
3	2	2	663 524 667		Rad vorne			
4	2	2	663 524 668		Radblende orange			
5	2	2	663 524 670		Rad hinten			
6	2	2	663 524 669		Radblende orange			
7	4	4	663 524 916		Radbolzen			
8	4	4	663 700 150		Scheibe	ø 8,4		
9	4	4	663 700 201		Scheibe	ø 8,4		
10	1		663 524 865		Motor	900 W		
10		1	663 523 947		Motor	1100 W		
11	1		663 515 907		Lüfterflügel			
12	4		663 512 913		Schraube	8 x 16		
12		4	663 544 362		Schraube	6 x 25		
13	1	1	663 312 003		Kondensator	12 µF		
14	1	1	663 701 012		Mutter	M8		
15	1	1	663 701 765		Scheibe	ø 8,4		
16	1	1	663 329 948		ISO-Körper			
17	1	1	663 508 412		Bügellager links			
18	8	8	663 349 507		Schraube	4 x 25		
19	1	1	663 516 506		Bügellager rechts			
20	2	2	663 510 281		Schraube	3,5 x 20		
21	1	1	663 509 820		Stange			
22	1	1	663 509 947		Schaltbügel			
23	2	2	663 511 443		Halterung			
24	2	2	663 703 704		Schraube	3,5 x 13		
25	1	1	663 325 518		Kabelhalterung			
26	1	1	662 301 090		Abdeckhaube RAL 9005			
27	2	2	663 343 696		Schraube	4 x 20		
28	1	1	663 513 629		Messer	33 cm		
29	1	1	663 524 619		Messerhalter			
30	1	1	663 524 620		Messerschraube			
31	1	1	663 524 867		Holm oben			
32	1	1	663 524 531		Holm unten RAL 9005			
33	4	4	663 510 434		Schraube	6 x 20		
34	2	2	663 305 786		Schutzkappe			
35	2	2	663 702 854		Schraube	M6 x 45		
36	2	2	663 703 694		Scheibe	ø 6,4		
37	2	2	663 544 757		Flügelmutter	M6		
38	1	1	663 511 441		Kabelführung			
39	1	1	662 301 089		Klappe RAL 9005			
40	1	1	662 301 109		Lagerstange			
41	1	1	662 301 110		Feder			
42	1	1	663 524 871		Grasfangbox kpl.			
43	2	2	662 301 113		Boxhälfte RAL 9005			
44	1	1	662 301 237		Handgriff RAL 9005			
45	2	2	662 301 252		Clip RAL 9005			